Painting & Decal placement 색칠 및 전사지 붙이기

1

U.S. Army 2nd Armored Division, Sicily, July 1943
미육군 제2기갑사단, 1943년 7월, 시실리

Body Color
차체색 : 6

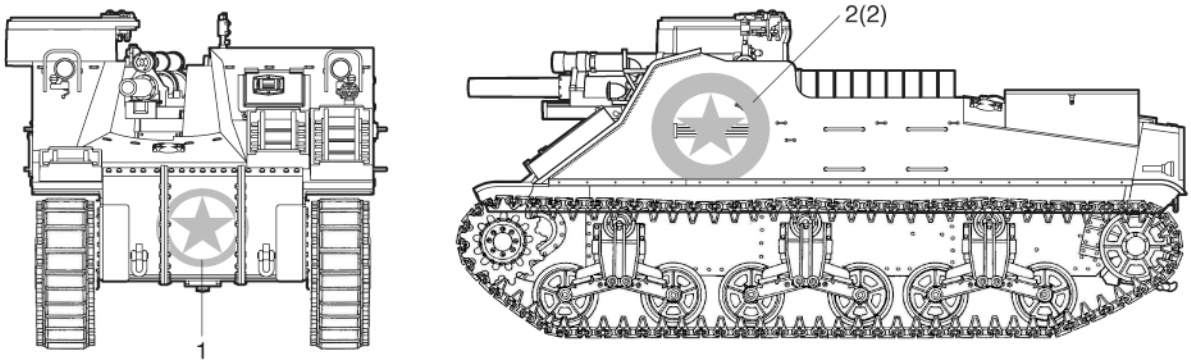

2

Battery B, 14th AFAB, U.S. Army 2nd Armored Division, Normandy, 1944
미육군 제2기갑사단 제14기갑야전포병대대 B중대, 1944년, 노르망디

Body Color
차체색 : 6

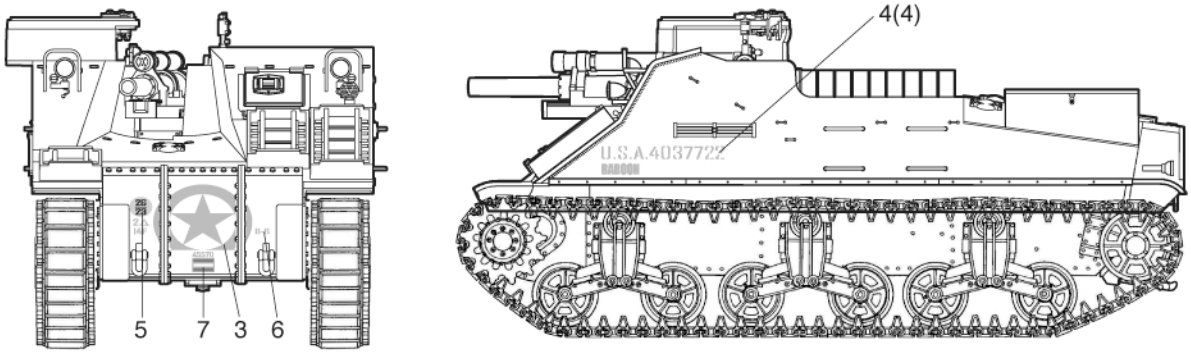

3

11th Regiment Royal Horse Artillery, 1st Armored Division, El Alamein, 1942
영국육군 제1기갑사단 제11왕립기마포병연대, 1942년, 엘 알라메인

Interior color
차체 내부 기본색 : 7

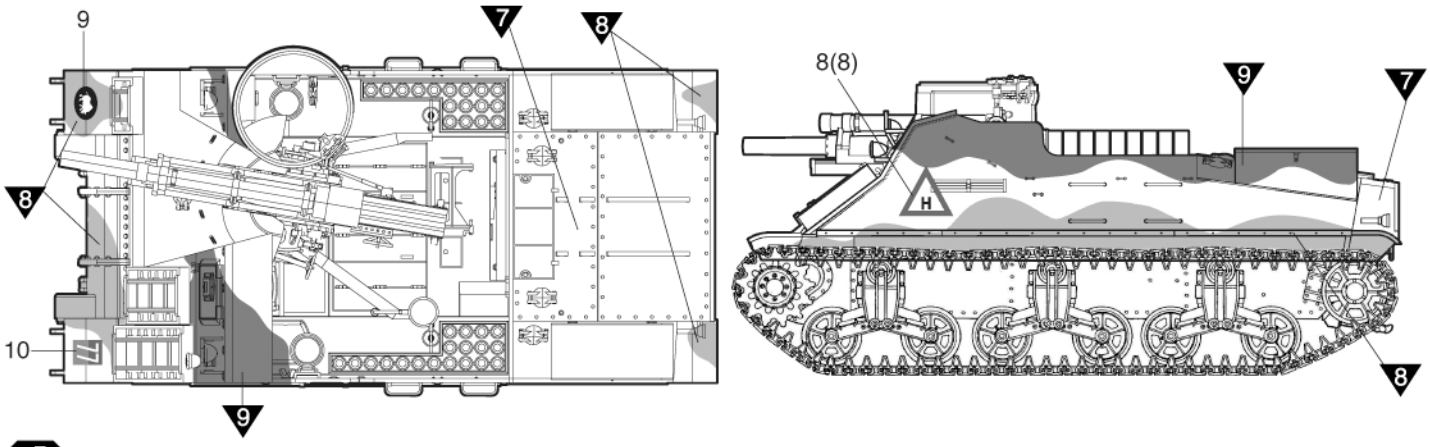

4

31st Firing Battery, 64 RADB, French 2nd Armored Division, France, September 1944
자유프랑스육군 제2기갑사단 제64포병연대 제31야전포병중대, 1944년 9월, 프랑스
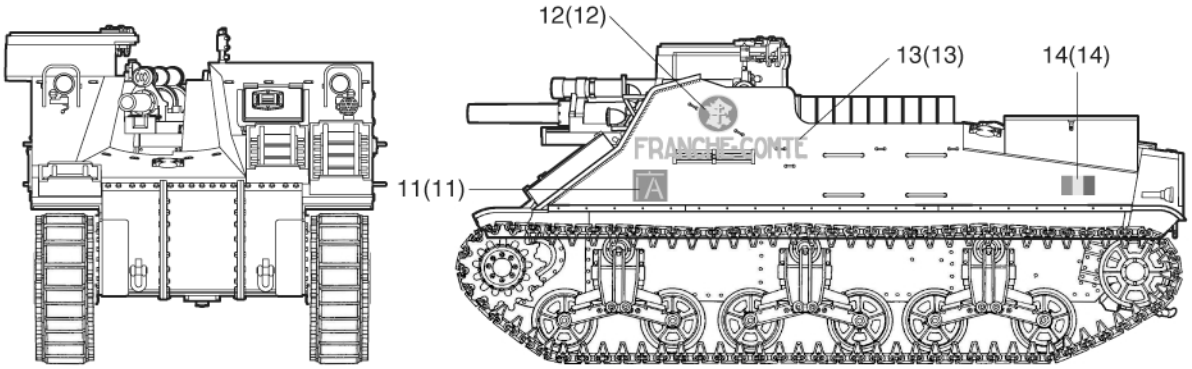
Body Color
차체색 : 6