ACADEMY
HOBBY MODEL KITS
13210

U.S. HOWITZER MOTOR CARRIAGE M7 PRIEST

M7 프리스트

Because of the US Army's success and experience mounting 105mm Howitzer's on halftracks, the Army decided that a modified M3 medium tank chassis would make a better weapons platform. Following considerable modification and development that also added a .50 machine gun to the side of the fighting compartment, this new, raised, open-topped vehicle was born as the self propelled artillery vehicle: Carriage, Motor,105mm Howitzer M7. The open top, exposed the 6-7 man crew to enemy fire.
The "Priest" was given its nickname after it entered British service during WWII, due to its elevated, protected pulpit-like drum cupola atop the gun carriage. Officially called the 105mm SP Priest by the British, it first saw service in North Africa at the second Battle of El Alamein in October 1942. By the end of 1943, the M7B1(based on the M4A3 Sherman) was the standard model. About 3,000 were built during the course of WWII.

Nachdem die US Armee mit der Installation von 105mm Haubitzen auf Halbkettenfahrzeugen gute Erfahrungen gemacht hatten sowie der Einsatz dieser Fahrzeuge auch erfolgreich war, wurde entschieden, dass das geanderte Chassis des M3 eine noch bessere Plattform fur den Einsatz bieten wurde, da die 105mm Haubitze fur Halbkettenfahrzeuge eigentlich zu schwer war. Nach betrachtlichen Anderungen und Entwicklungen, zu denen auch die Installation eines US .50 cal MG (12,7mm) auf der linken Seite des Kampfraumes gehorte, erhielt diese neue, mit nach oben geoffnetem, erweitertem Kampfraum entstandene Selbstfahrhaubitze M7 ihren offiziellen (US) Namen : Carriage, Motor, 105mm Howitzer M7. Der nach oben offene Kampfraum bot der 6-7 kopfigen Besatzung (je nach Nutzerland) jedoch kaum Schutz gegen feindliches Feuer. Den Spitznamen "Priest" erhielt die M7, nachdem sie im 2. Weltkrieg auch von der britischen Armee eingesetzt wurde. Der Grund war der runde, geschutzte und erhohte Aufbau fur den Beobachter, der die Soldaten an die Kanzel eines Predigers in der Kirche erinnerte. Offiziell von den Briten als "105mm SP (Self-Propelled = Selbsfahrhaubitze) Priest" bezeichnet, wurde die Priest zuerst in Nordafrika als Nachfolger fur die "Bishop" eingesetzt, und zwar bei der zweiten Schlacht um El Alamein im Oktober 1942. Bis Ende 1943 war die inzwischen jetzt M7B1 genannte Selbstfahrhaubitze (nun auf Basis des M4A3 Sherman), das Standardmodell dieses Typs der Alliierten geworden. Wahrend des 2. Weltkrieges wurden ca. 3000 Stuck gebaut, spater auch im Koreakrieg eingesetzt und danach noch mal zur M7B2 verbessert.

ハーフトラックに105mm榴弾砲を搭載して成功した経験から、アメリカ陸軍は改良されたM3中戦車のシャーシーが、より良い武器のベースになるだろうと決定づけました。戦闘室の側面に機関銃を追加するという大掛かりな修正と開発が行なわれ、7名が乗員できるオープントップタイプの105mm自走榴弾砲として生まれ変わりました。"プリースト(司祭)"という愛称は、第二次世界大戦中に供与を受けたイギリス兵により、対空機銃座の形が教会の説教台に似ている事から付けられました。イギリス兵により公式に105mmSPプリーストと呼ばれるようになり、1942年10月の北アフリカ、エル・アラメイン戦で最初に使用されました。1943年の終までにM7B1はスタンダードモデルで、およそ3000両が第二次世界大戦中に作られました。

2차대전 초기, 당시 무서운 기세로 유럽을 휩쓸고 있던 독일군 기갑사단의 운용방식에 주목하던 미 육군 당국은, 기존의 견인식 야포에 의한 화력지원의 한계를 극복하기 위한 새로운 대안으로서, 자체동력으로 이동가능한 자주포의 개발에 힘을 기울였다. 하프트랙 차량에 105mm 곡사포를 탑재 운용하는 초기의 경험과정을 통해 보다 무겁고 안정적인 M3 중(中)전차의 차체를 개조 활용하는 것이 한층 효과적인 무기체계가 될 수 있다는 결론을 얻게 되자 개발엔 본격적인 탄력이 붙기 시작했다. 차체 상면이 개방된 오픈탑(Open top)구조를 기본으로, 전투실 측면에 대공방어용 캘리버.50 중기관총을 추가하는 등의 대대적인 개조작업을 거쳐 탄생한 이 신형 장비는, 105mm 곡사포를 갖춘 M7형 자주포로 제식화 되었으며, 보통 6~7명의 탑승인원과 함께 이동하면서 적을 공격할 수 있었다. "프리스트(성직자)"란 별명의 유래는, 미군보다 한 발 앞서 이 자주포를 배치 받은 영국군 병사들이 둥글고 높게 튀어나온 기관포탑 모양을 보고 마치 교회의 설교대와 닮았다고 하여 처음 그렇게 부르기 시작한 것이 널리 퍼지게 되었다. 참고로 영국군의 정식 제식명은 '105mm SP(= Self Propelled: 자주식) 프리스트'이며, 1942년 10월 북아프리카의 엘 알라메인 전투를 통해 처음으로 실전에 사용되었다. 1943년 말부터는 후기형인 M7B1(M4A3 셔먼을 기본으로 개량된 형식)이 표준 생산모델이 되었으며, 전쟁 종료 시까지 총 3,000여대 가량이 생산되었다.

<READ THIS BEFORE YOU BEGIN>

- Study the instructions before assembling.
- Do not use too much cement to join parts.
- Open a window or make area well ventilated when cement or paint is in use.
- Check the fit of each piece before cementing into place.
- Never use cement or paint near open flame.
- Tear up and throw away the empty plastic bags to avoid danger of suffocation for little childre

<ALLGEMEINE HINWEISE>

- Die Anordnung der Bauteile ist aus den Zeichnungen der Anleitung ersichtlich.
- Die Teile vor dem Verkleben ungeleimt zusammenhalten, um ihren paßsitz zu prüfen.
- Klebstoff nicht zu dick aufragen.
- Klebstoff und Farben niemals in der Nähe einer Flamme verwenden.
- Während der Bemalung mit Spritzpistole oder Pinsel für frische Luftzufuhr, z.B. öffnen des Fensters, sorgen.
- Bausatz von kleinen Kindern fernhalten. Verhüten Sie, daß Kinder irgendwelche Bauteile in den Mund nehmen oder Plastiktüten über den Kopf ziehen.

<LISEZ CE QUI SUIT AVANT DE COMMENCER LE MONTAGE>

- Etudier les schémas d'assemblage. - Contrôler que chaque piéce soit bien conforme avant de la coller à sa place.
- N'utilisez pas trop de colle pour réunir les pièces. - Ne famais manipuler la colle ou peinture à proximité d'une flamme.
- Aérer soigneusement la pièce où vous peignez(ouvrir la fenêtre). - Après avoir sorti les pièces du sac en ;oastique, déchirer le sac afin déviter que les enfants ne le mettent sur la tête et ne s'étouffent.

〈組み立てる前に〉

- 組み立てる前に説明書をお読み下さい。 - 部品をランナーから切りはなす時は模型用ニッパーとカッターを使用します。
- 接着剤を少しなめに使うことがきれいに仕上げるこつです。- 組み立て後の部品やビニール袋は小さな子供の手の届かない安全な所に保管して下さい。
- 接着剤や塗料を使用する時はときどき窓を開けて換気に気をつけましょう。 - 接着する前に部品を合わせて確かめます。

■조립하기 전에

-부품을 조립하기 전에 설명서를 잘 읽어본 후 조립한다.
-접착하기 전에 부품을 맞추어 확인한 후 조립한다.
-부품을 자를 때에는 칼이나 니퍼로 깨끗이 잘라준다.
-에나멜 페인트나 접착제를 사용할 때는 창문을 열어 환기를 시키고 화기를 멀리한다.
-접착제를 사용할 곳과 사용하지 않는 곳에 주의하고 너무 많이 바르지 않도록 한다.
-사용 후 남은 부품은 어린 아이들의 손에 닿지 않도록 잘 처리한다.

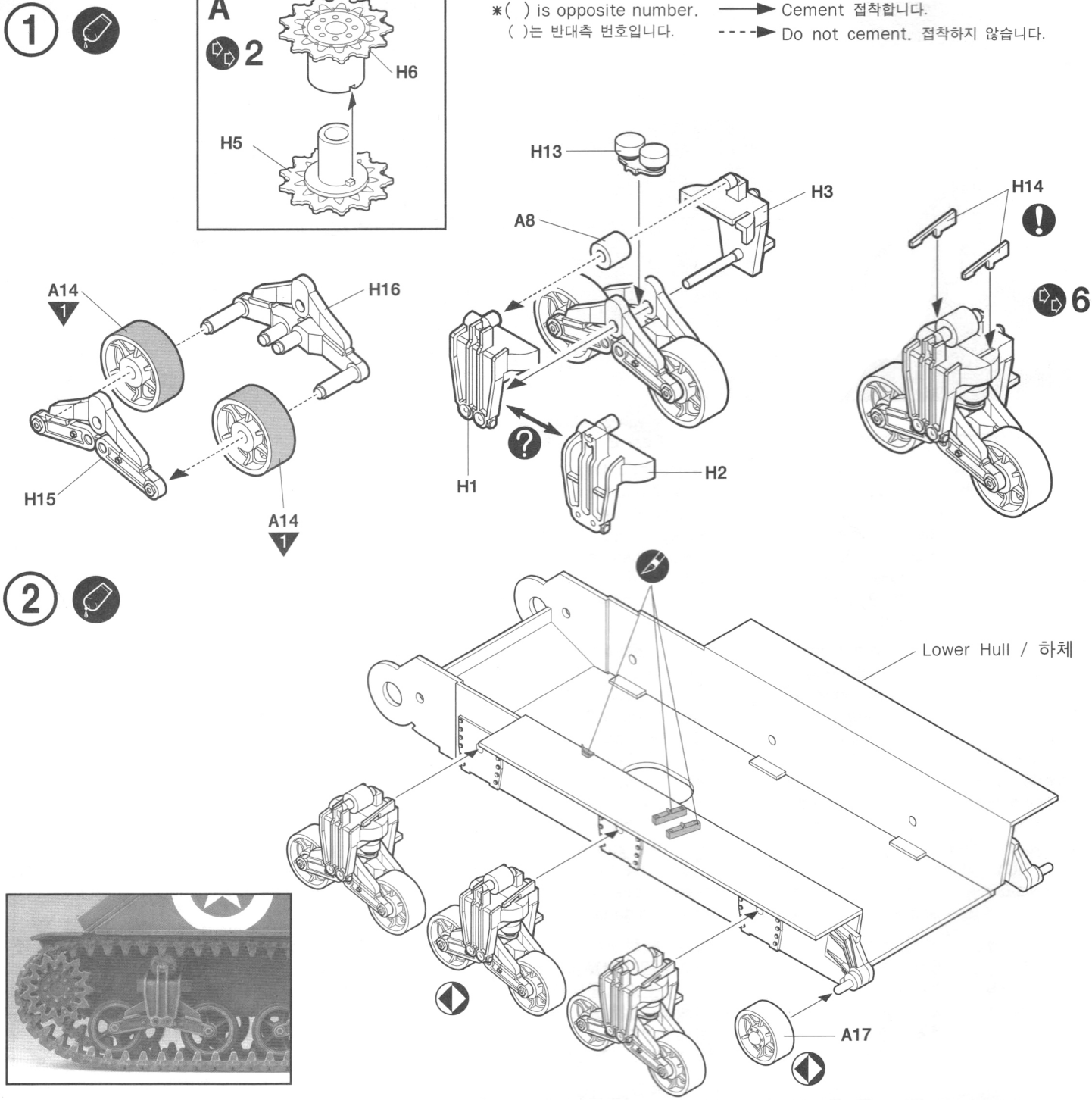

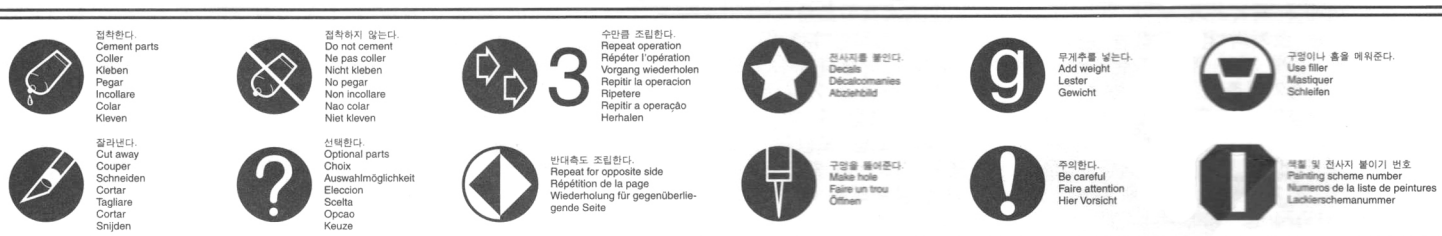

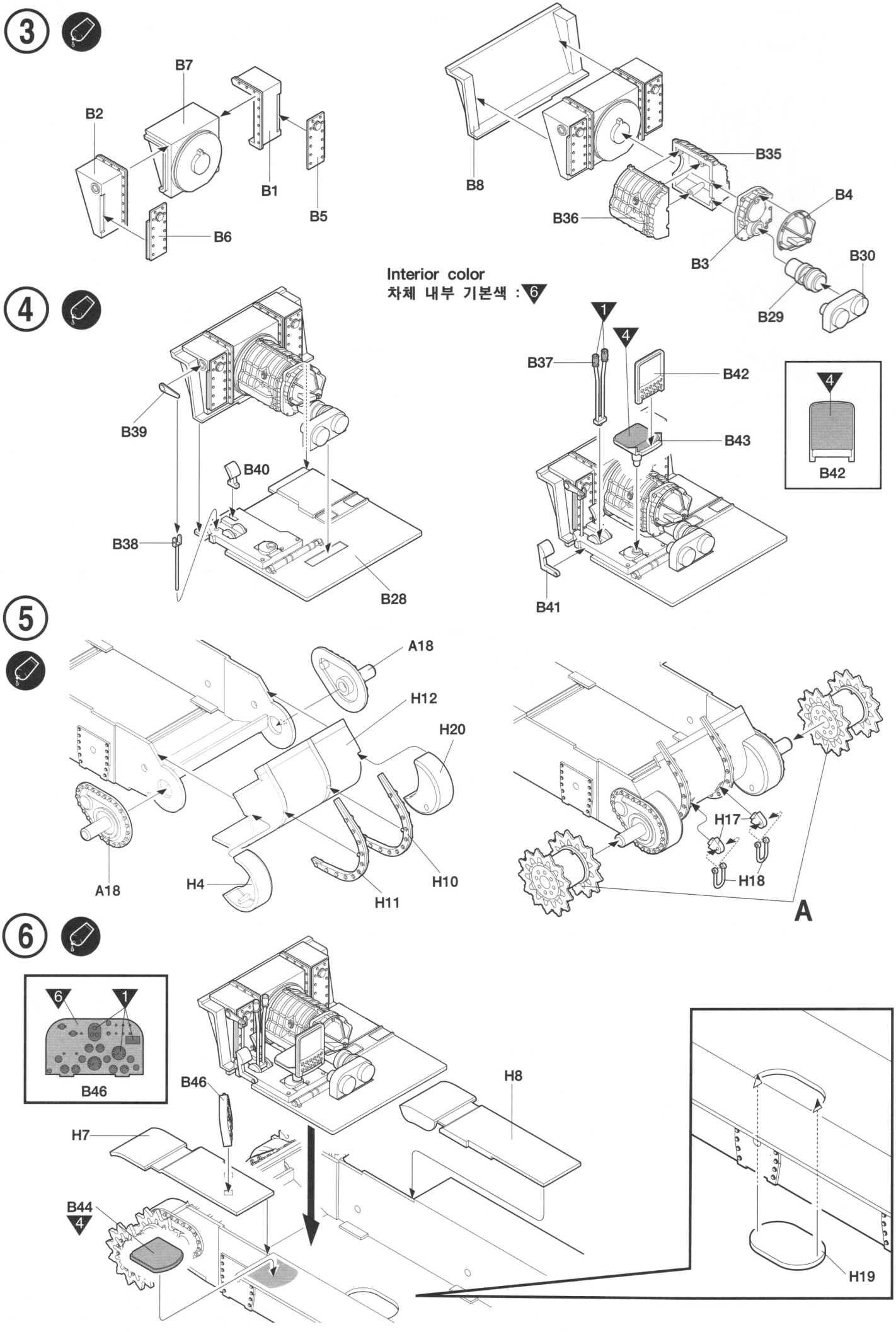
3
B7
B2
B1
B5
B6
B8
B35
B36
B4
B3
B30
B29
Interior color
차체 내부 기본색 : 6
4
B39
B40
B38
B28
1
4
B37
B42
B43
B41
4
B42
5
A18
H12
H20
A18
H4
H11
H10
H17
H18
A
6
6
1
B46
B46
H7
B44
4
H8
H19

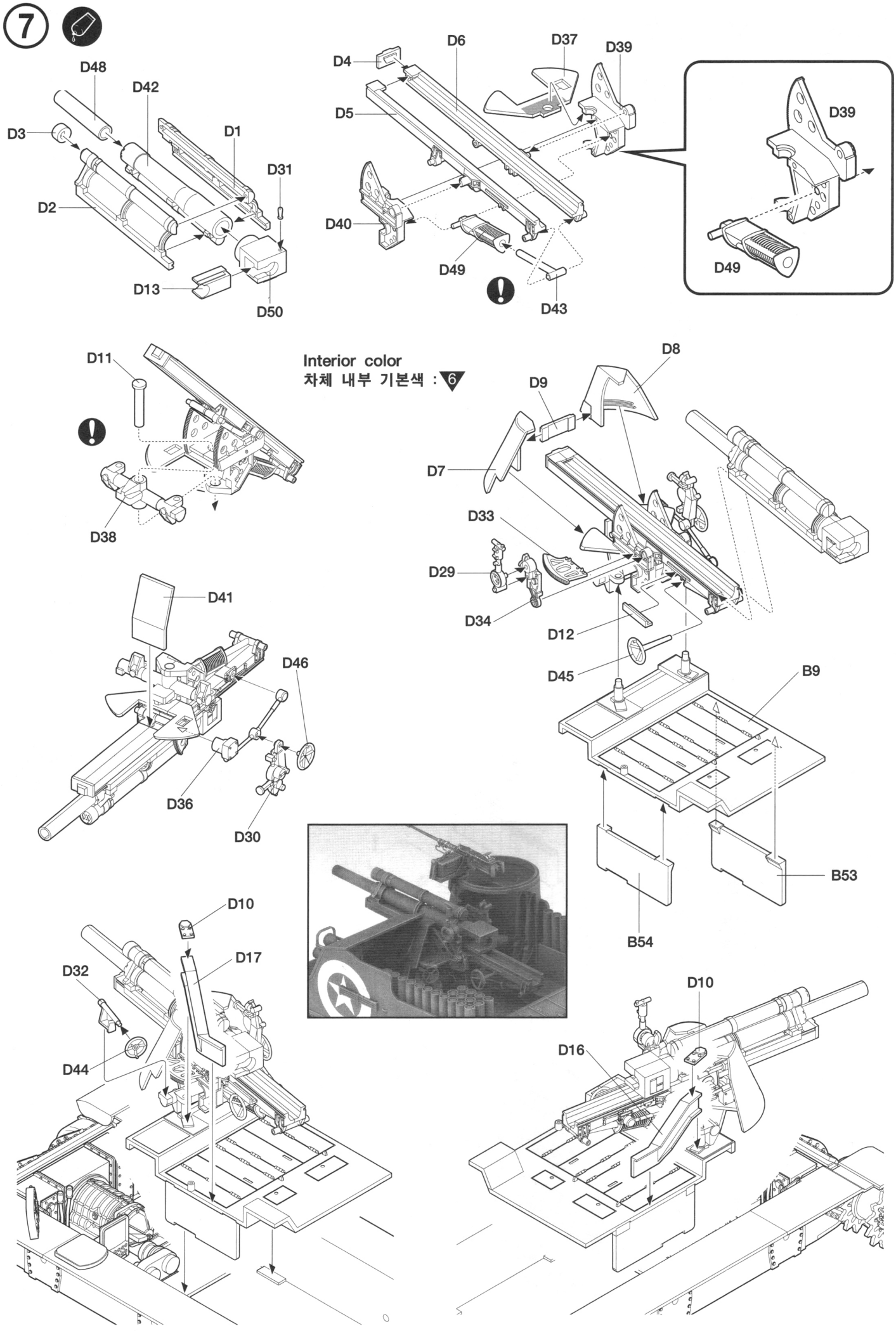
7
D48
D42
D3
D1
D31
D2
D13
D50
D4
D6
D37
D39
D5
D40
D49
D43
D39
D49
D11
D38
Interior color
차체 내부 기본색 : 6
D8
D9
D7
D33
D29
D34
D12
D45
B9
B53
B54
D41
D46
D36
D30
D10
D17
D32
D44
D10
D16

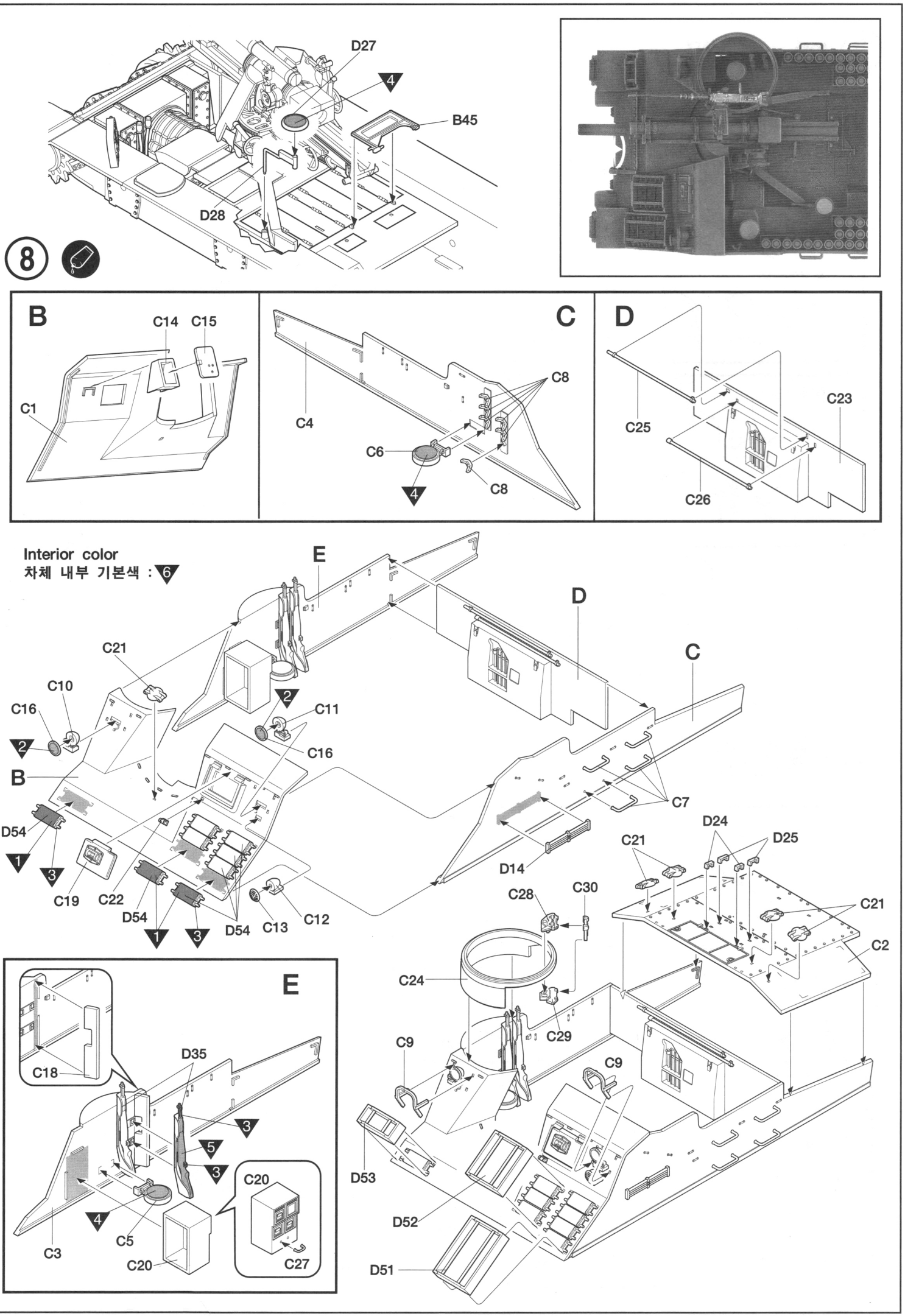
8
D27
4
B45
D28
B
C14
C15
C1
C
C8
C4
C6
4
C8
D
C23
C25
C26
Interior color
차체 내부 기본색 : 6
E
D
C
C21
C10
C16
2
2
C11
C16
B
C7
D54
1
3
C19
C22
D54
1
3
D54
C13
C12
D14
D24
D25
C21
C28
C30
C21
C2
C24
C29
C9
C9
D53
D52
D51
E
C18
D35
3
5
3
C20
4
C5
C3
C20
C27

9

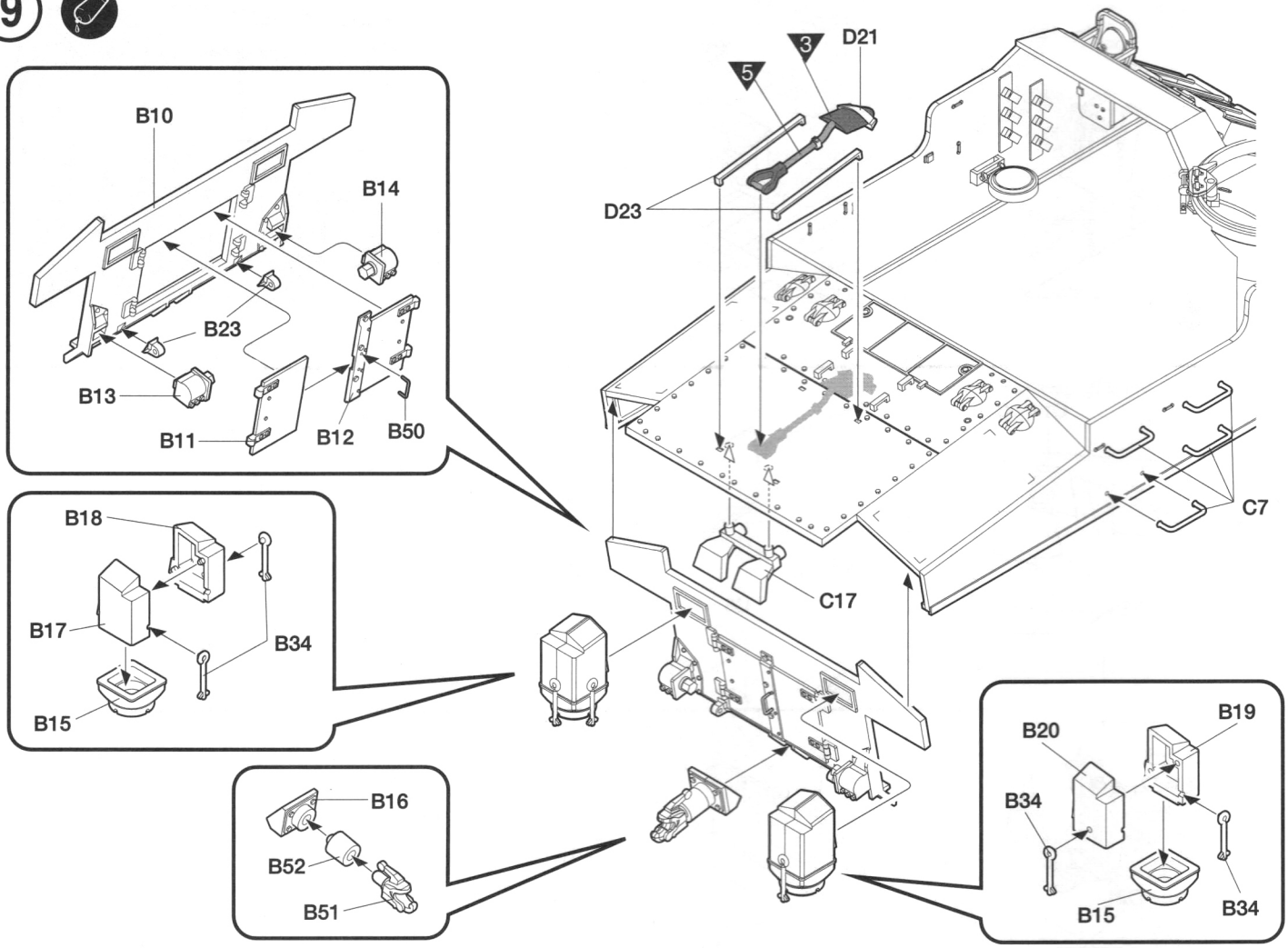
B10
B14
B23
B13
B11
B12
B50
B18
B17
B34
B15
B16
B52
B51
B20
B19
B34
B15
B34
D21
5
3
D23
C7
C17

10

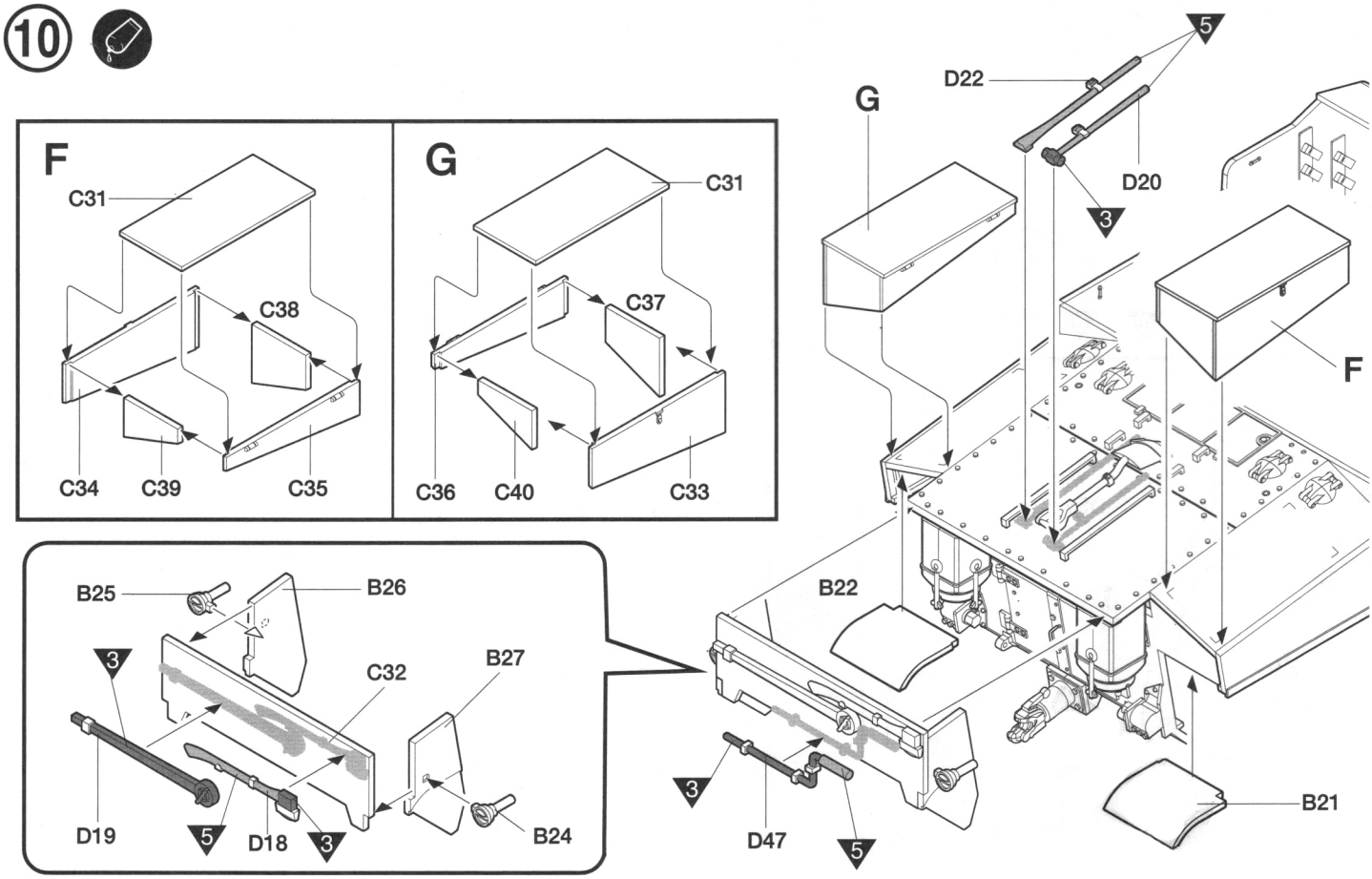
F
C31
C38
C34
C39
C35
G
C31
C37
C36
C40
C33
B25
B26
3
C32
B27
D19
5
D18
3
B24
G
D22
5
D20
3
F
B22
3
D47
5
B21

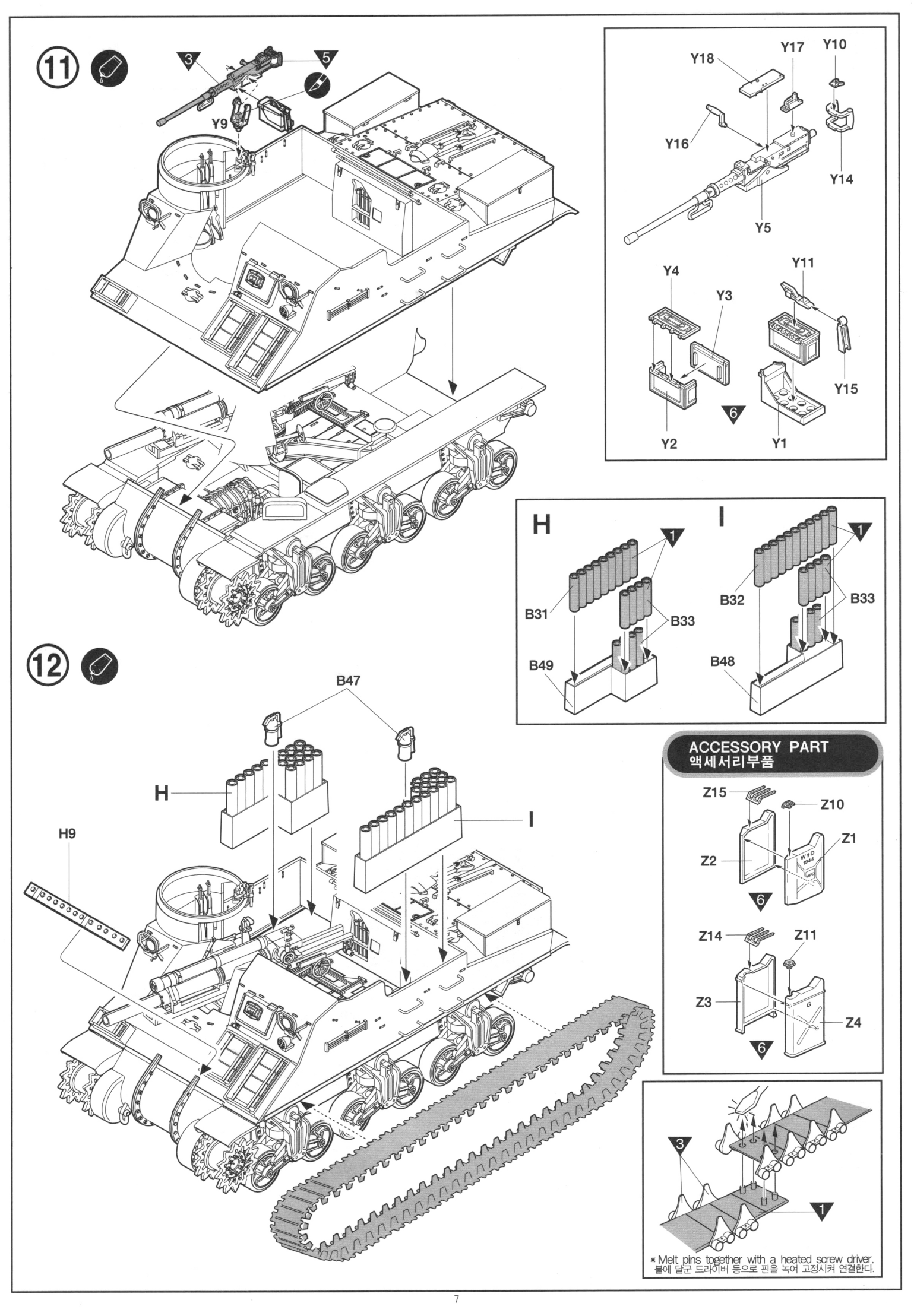
11
3
5
Y9
Y18
Y17
Y10
Y16
Y14
Y5
Y4
Y11
Y3
Y15
6
Y2
Y1
H
I
1
B31
B33
B32
B33
B49
B48
12
B47
H
I
H9
ACCESSORY PART
액세서리부품
Z15
Z10
Z1
Z2
6
Z14
Z11
Z3
Z4
6
3
1
* Melt pins together with a heated screw driver.
불에 달군 드라이버 등으로 핀을 녹여 고정시켜 연결한다.

Parts Locating Diagram 부품도

Ⓐ ×2

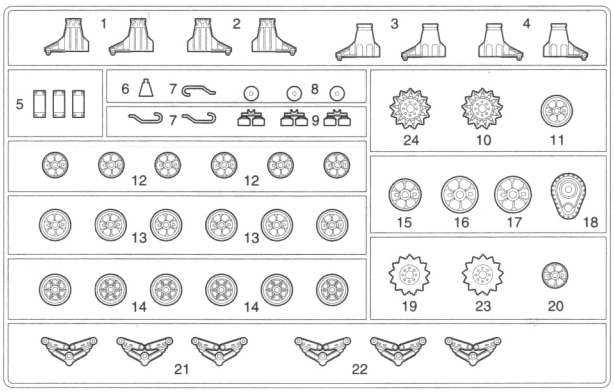

Ⓑ

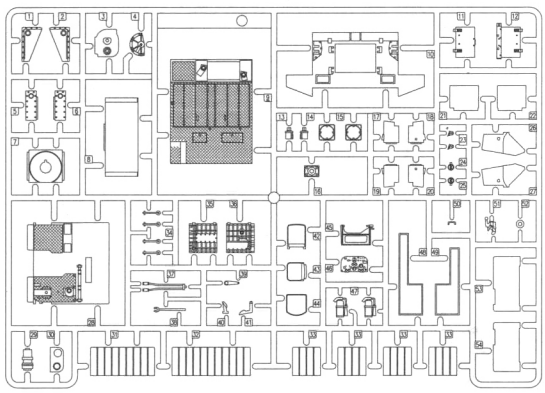

Ⓒ

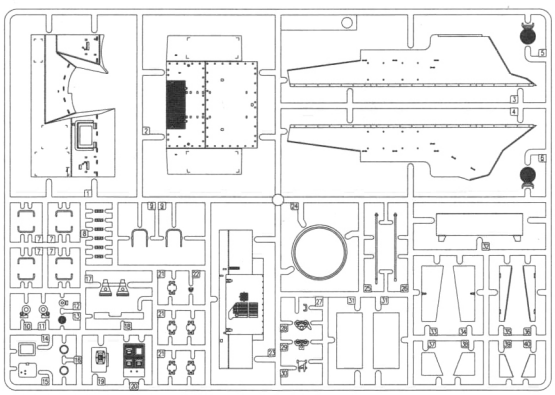

Ⓓ

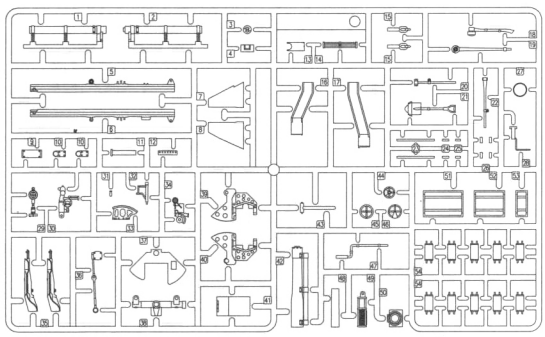

Ⓨ

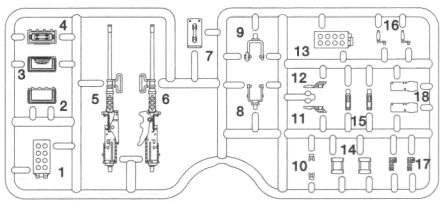

Ⓗ

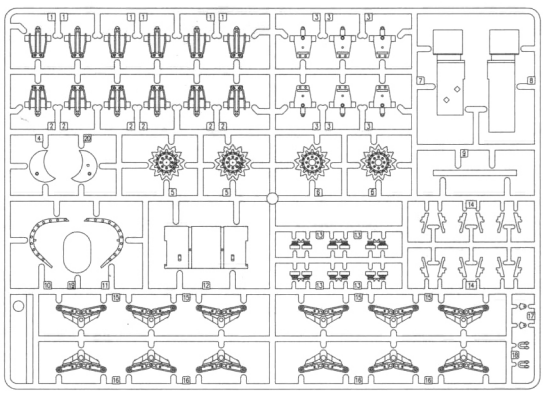

Ⓩ

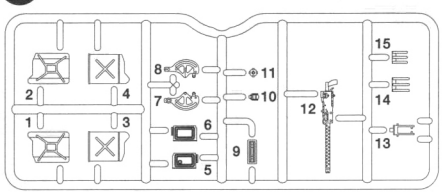

1	33 H12	FLAT BLACK	MATTSCHWARZ	NOIR MAT	つや消しブラック	무광 검정색
2	8 H8	SILVER	SILBER	ARGENT	シルバー（銀）	은색
3	28 H18	STEEL	STAHL	ACIER	黒鉄色	스틸(흑철색)
4	55 H81	KHAKI	KHAKI	KAKI	カーキ	카키색
5	43 H37	WOOD BROWN	HOLZBRAUN	BRUN BOIS	ウッドブラウン	우드브라운
6	38 H78	OLIVE DRAB(2)	OLIV GRÜN(2)	VERT OLIVE(2)	オリーブドラブ(2)	올리브드랍2(국방색)
7	39 H79	DARK YELLOW	DUNKEL GELB	JAUNE FONCE	ダークイエロー	데져트 옐로우
8	54 H80	KHAKI GREEN	KHAKI GRÜN	VERT KAKI	カーキグリーン	카키 그린
9	41 H47	RED BROWN	ROT BRAUN	ROUGE BRUN	レッドブラウン	레드 브라운

■ Unused parts : A1, A2, A3, A4, A5, A6, A7, A9, A10, A11, A12, A13, A15, A16, A19, A20, A21, A22, A23, A24, D15, D26, Y6, Y7, Y8, Y12, Y13, Y16×1, Y17×1, Y18×1, Z5, Z6, Z7, Z8, Z9, Z12, Z13
불필요 부품

■ Lower Hull 하체×1
■ Flexible Track 연질캐터필러×2
■ Decal 전사지×1

H1 in painting indication is the number of GSI Creos Aqueous Hobby Color, while 1 is that of Mr. Color.
塗料指定の1はGSIクレオス・Mr.カラー、H1は水性ホビーカラーの番号です。
H1 bei Bemalungshinweisen ist die Nummer der Aqueous - Hobby - Color von GSI Creos, während 1 den Ton der Farbserie Mr. Color anzeigt.
Sur le guide de peinture, H1 correspond au numéro de couleur GSI Creos AQUEOUS HOBBY COLOR. alors que 1 correspond à Mr. COLOR.
도료지정 1은 GSI크레오스 Mr.컬러, H1은 수성아비컬러의 번호입니다.

ACADEMY HOBBY MODEL KITS

ACADEMY
ACADEMY PLASTIC MODEL CO., LTD.

Copyright 2007 Academy Plastic Model Co.,Ltd.