● Nacessary tool for etching attachment
에칭 부착에 필요한 도구

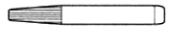
Instant glue(순간접착제)

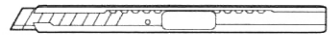
Knife(커터칼)

ACADEMY
HOBBY MODEL KITS
1/350th
14108

		GSI CREOS		LIFE COLOR	HUMBROL		TESTOR/MODEL MASTER		Revell		Vallejo		
		AQUEOUS HOBBY COLOR	Mr. COLOR		ENAMEL	ACRYL	ENAMEL	ACRYL	ENAMEL	ACRYL	MODEL COLOR	MODEL AIR	
1	DECK TAN	<H27>	44	UA025	129	129	1730	4763			986	45	갑판색
2	GOLD	<H9>	9	LC75	16	16	1744	4671	32194	36194	996	66	금색
3	GRAY	<H325>	325	UA025	129	129	1730	4763			986	45	그레이
4	STEEL	<H18>	28	LC76	53	53	1795	4681	32191	36191	863	72	스틸
5	GRAY	<H301>	301	UA030	32	32	1788	4750			866	55	그레이
6	FLAT BLACK	<H12>	33	LC02	33	33	1749	4768	32106	36302	950	57	무광 검정색
7	FLAT WHITE	<H11>	62	LC01	34	34	1768	4769	32105	36105	951	1	무광 흰색
8	WOOD BROWN	<H37>	43	UA125	119		1742	4709			874	79	우드 브라운
9	DARK SEA GRAY	<H331>	331	UA108	92				32177	36177			다크 씨 그레이
10	DARK GRAY	<H330>	330	UA078	75	75					897	19	다크 그레이
11	SKY	<H74>	26	UA095	23						885		스카이
12	HULL RED		29		177						985		함저색

<READ THIS BEFORE YOU BEGIN>

- Study the instructions before assembling.
- Check the fit of each piece before cementing into place.
- Do not use too much cement to join parts.
- Never use cement or paint near open flame.
- Open a window or make area well ventilated when cement or paint is in use.
- Tear up and throw away the empty plastic bags to avoid danger of suffocation for little children.

<ALLGEMEINE HINWEISE>

- Die Anordnung der Bauteile ist aus den Zeichnungen der Anleitung ersichtlich.
- Die Teile vor dem Verkleben ungeleimt zusammenhalten, um ihren paßsitz zu prüfen.
- Klebstoff nicht zu dick aufragen.
- Klebstoff und Farben niemals in der Nähe einer Flamme verwenden.
- Während der Bemalung mit Spritzpistole oder Pinsel für frische Luftzufuhr, z.B. öffnen des Fensters, sorgen.
- Bausatz von kleinen Kindern fernhalten. Verhüten Sie, daß Kinder irgendwelche Bauteile in den Mund neh--men oder Plastiktüten über den Kopf ziehen.

<LISEZ CE QUI SUIT AVANT DE COMMENCER LE MONTAGE>

- Etudier les schémas d'assemblage.
- Contrôler que chaque piéce soit bien conforme avant de la coller à sa place.
- N'utilisez pas trop de colle pour réunir les pièces.
- Ne famais manipuler la colle ou peinture à proximité d'une flamme.
- Aérer soigneusement la pièce où vous peignez(ouvrir la fenêtre).
- Après avoir sorti les pièces du sac en ;pastique, déchirer le sac afin déviter que les enfants ne le mettent sur la tête et ne s'étouffent.

〈組み立てる前に〉

- 組み立てる前に説明書をお読み下さい。
- 部品をランナーから切りはなす時は模型用ニッパーとカッターを使用します。
- 接着剤を少しなめに使うことがきれいに仕上げるこつです。
- 接着する前に部品を合わせて確かめます。
- 接着剤や塗料を使用する時はときどき窓を開けて換気に気をつけましょう。
- 組み立て後の部品やビニール袋は小さな子供の手の届かない安全な所に保管して下さい。

■조립하기 전에

-부품을 조립하기 전에 설명서를 잘 읽어본 후 조립한다.
-부품을 자를 때에는 칼이나 니퍼로 깨끗이 잘라준다.
-접착제를 사용할 곳과 사용하지 않는 곳에 주의하고 너무 많이 바르지 않도록 한다.
-접착하기 전에 부품을 맞추어 확인한 후 조립한다.
-에나멜 페인트나 접착제를 사용할 때는 창문을 열어 환기를 시키고 화기를 멀리한다.
-사용 후 남은 부품은 어린 아이들의 손에 닿지 않도록 잘 처리한다.

주 의
WARNING !

⚠ 보호자 분들은 반드시 읽어 주십시오.

- 조립하기 전에 취급 설명서를 필히 읽어 내용을 충분히 이해한 상태에서 조립하여 주십시오.
- 부품을 자를 때는 해당번호를 확인한 뒤 니퍼 등으로 깨끗이 잘라 주십시오. 칼을 이용하여 부품을 다듬고 자를 경우 손을 다치지 않도록 세심한 주의를 기울여 주십시오.
- 작은 부품 따위를 절대로 입에 넣지 마십시오. 잘못하여 삼킬 경우 질식 등의 위험이 있습니다. ● 자칫 먹을 우려가 있으므로 3세 미만의 어린이에게는 절대로 주지 마십시오.
- 잘라낸 부품은 깨끗이 다듬어 조립하고 남은 쓰레기는 분리하여 잘 버려 주십시오. ● 기능상 부득이하게 튀어나온 부분이 있을 수 있습니다. 취급 시 충분한 주의를 기울여 주십시오.
- 제품 및 부품이 포장된 비닐봉지는 개봉 후 즉시 어린이의 손에 닿지 않는 곳에 잘 버려 주십시오. 머리에 뒤집어쓰거나 얼굴을 덮을 경우 질식의 위험이 있습니다.
- 색칠 및 접착을 위하여 모형용 도료 및 접착제 등을 사용할 때에는 창문을 열어 환기를 시키고 화기를 멀리하여 주십시오. 사용하고 남은 도료 및 접착제는 어린이의 손이 닿지 않는 곳에 잘 보관하여 주십시오.

- Before starting to assemble, read the instruction manual very carefully to understand well everything of the instructions.
- Before cutting a part off sprue, check the part number again and use proper tool such as nipper to cut it clearly. Take care not to be hurt in use of modelling knife to cut or trim parts.
- Never put small parts in the mouth to avoid any danger of suffocation by accidentally swallowed ones. ● Never let children less than 3 years old have it to avoid any danger of taking it.
- The product may have some protruding parts for functional reasons and take care of handling it always.
- After cutting a part off sprue, trim it clearly to assemble and the wastes should be properly sorted to dispose.
- Plastic bags packed with the product and parts should be disposed in a proper place immediately to keep out of children to avoid any danger of suffocation by pulling it over head or putting it over face.
- Before using modelling colors or cement, open windows to keep the room well ventilated and do not use near fire or flame. After using them, keep in a proper place out of children.

접착한다.
Cement parts
Coller
Kleben
Pegar
Incollare
Colar
Kleven

접착하지 않는다.
Do not cement
Ne pas coller
Nicht kleben
No pegar
Non incollare
Nao colar
Niet kleven

3 수만큼 조립한다.
Repeat operation
Répéter l'opération
Vorgang wiederholen
Repitir la operación
Ripetere
Repitir a operação
Herhalen

전사지를 붙인다.
Decals
Décalcomanies
Abziehbild

무게추를 넣는다.
Add weight
Lester
Gewicht

구멍이나 흠을 메워준다.
Use filler
Mastiquer
Schleifen

※ ( ) is opposite number.
( )는 반대측 번호입니다.

잘라낸다.
Cut away
Couper
Schneiden
Cortar
Tagliare
Cortar
Snijden

선택한다.
Optional parts
Choix
Auswahlmöglichkeit
Eleccion
Scelta
Opcao
Keuze

반대측도 조립한다.
Repeat for opposite side
Répétition de la page
Wiederholung für gegenüberliegende Seite

구멍을 뚫어준다.
Make hole
Faire un trou
Öffnen

주의한다.
Be careful
Faire attention
Hier Vorsicht

해칭 및 전사지 붙이기 번호
Painting scheme number
Numeros de la liste de peintures
Lackierschemanummer

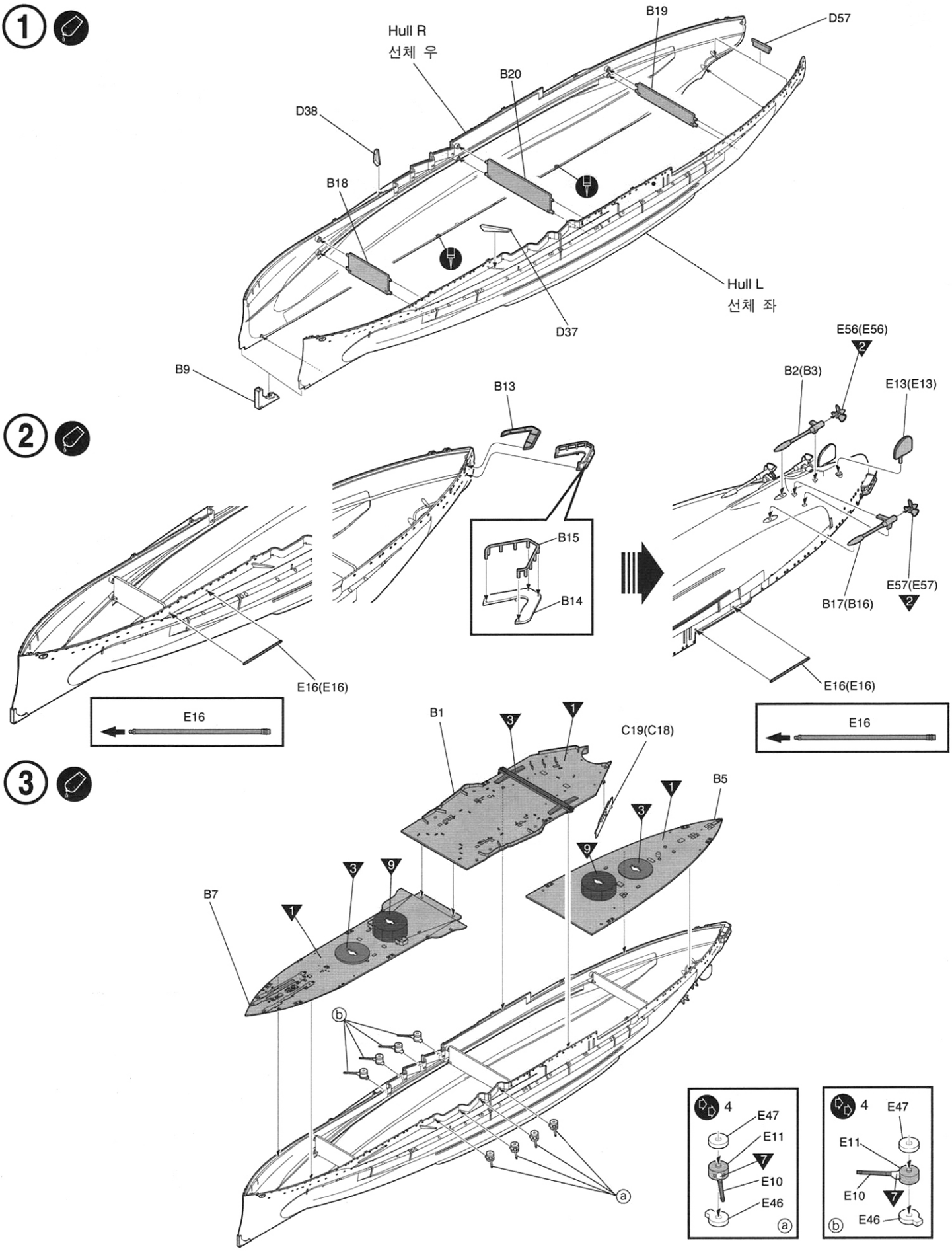

4

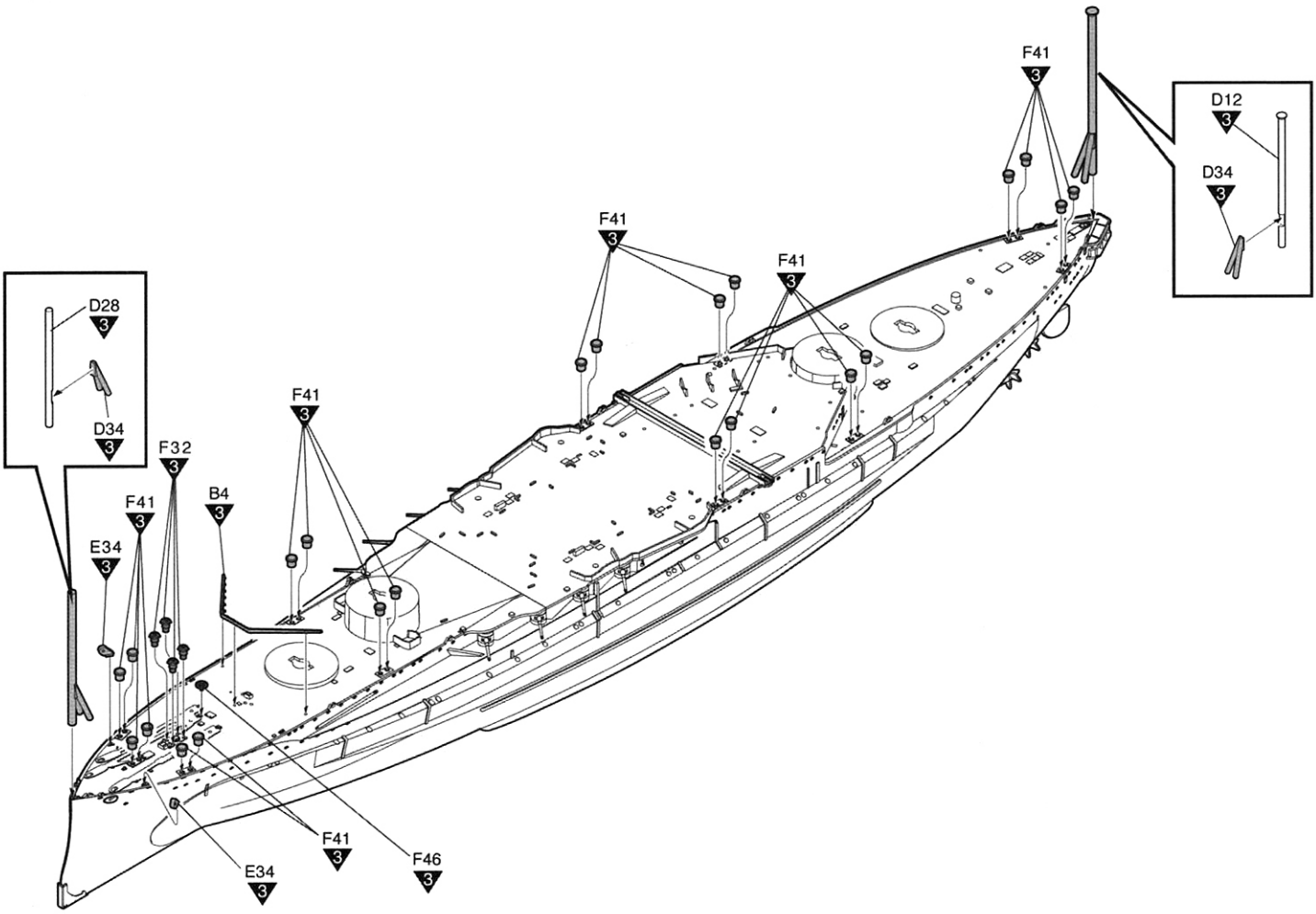
F41 3
D12 3
D34 3
F41 3
F41 3
D28 3
D34 3
F41 3
F32 3
B4 3
F41 3
E34 3
F41 3
F46 3
E34 3

5

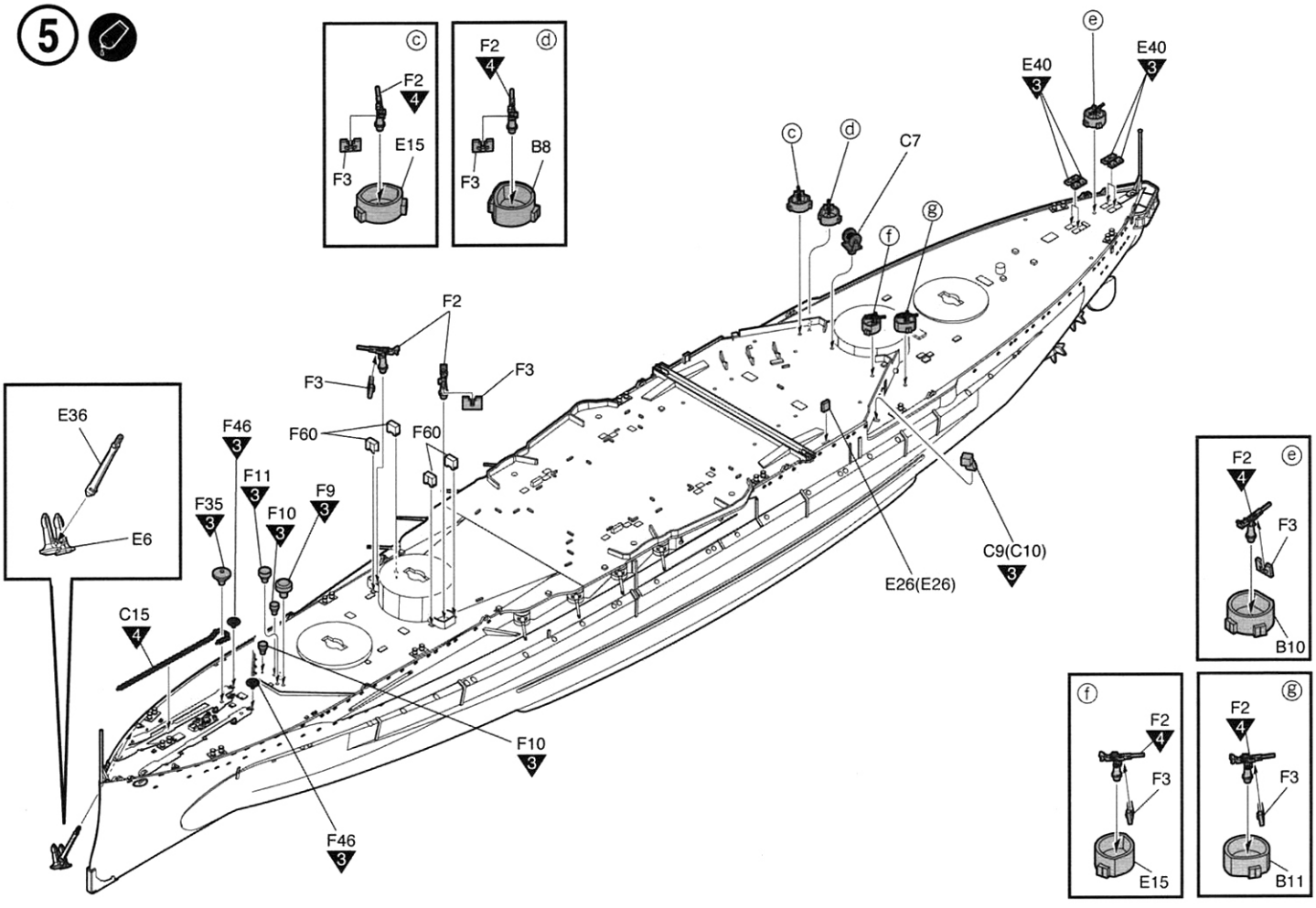
ⓒ
F2 4
E15
F3
ⓓ
F2 4
B8
F3
ⓒ
ⓓ
C7
ⓖ
ⓕ
E40 3
ⓔ
E40 3
F2
F3
F3
E36
E6
F46 3
F60
F60
F11 3
F9 3
F35 3
F10 3
C15 4
E26(E26)
C9(C10) 3
F10 3
F46 3
ⓔ
F2 4
F3
B10
ⓕ
F2 4
F3
E15
ⓖ
F2 4
F3
B11

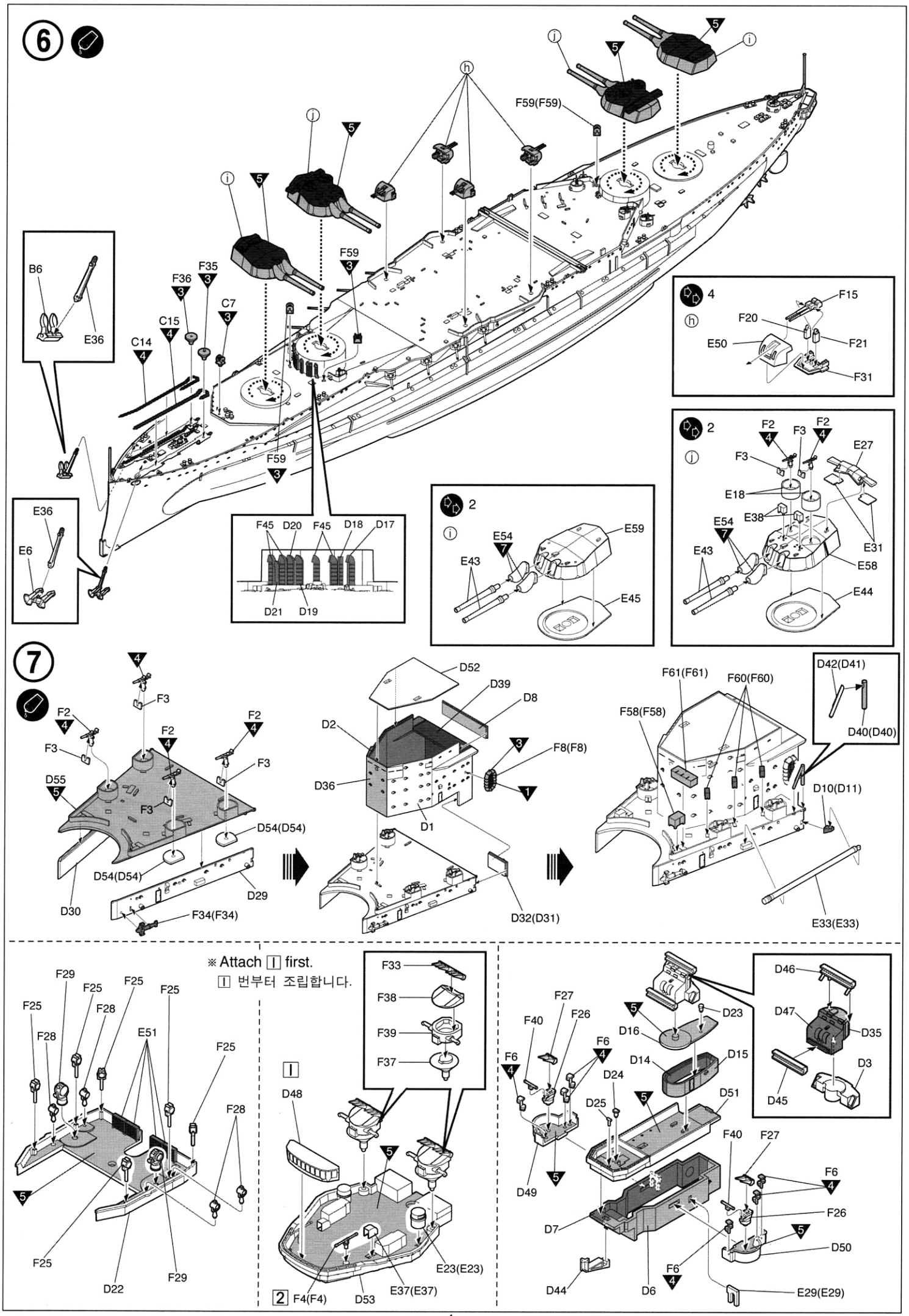
6
B6
E36
F36
F35
C7
C15
C14
F59
F59(F59)
E36
E6
F45 D20 F45 D18 D17
D21 D19
4
F15
F20
E50
F21
F31
2
F2
F3
E27
E18
E38
E54
E43
E59
E31
E58
E44
E45
7
F2
F3
D55
D54(D54)
D30
D29
F34(F34)
D52
D39
D8
D2
F8(F8)
D36
D1
D32(D31)
F61(F61)
F60(F60)
F58(F58)
D42(D41)
D40(D40)
D10(D11)
E33(E33)
※ Attach I first.
I 번부터 조립합니다.
F29
F25
F28
E51
D22
F33
F38
F39
F37
D48
E23(E23)
E37(E37)
F4(F4)
D53
D46
D47
D35
D3
D45
F27
F26
F40
F6
D23
D16
D14
D15
D24
D25
D51
D49
D7
D50
D44
D6
E29(E29)

⑧

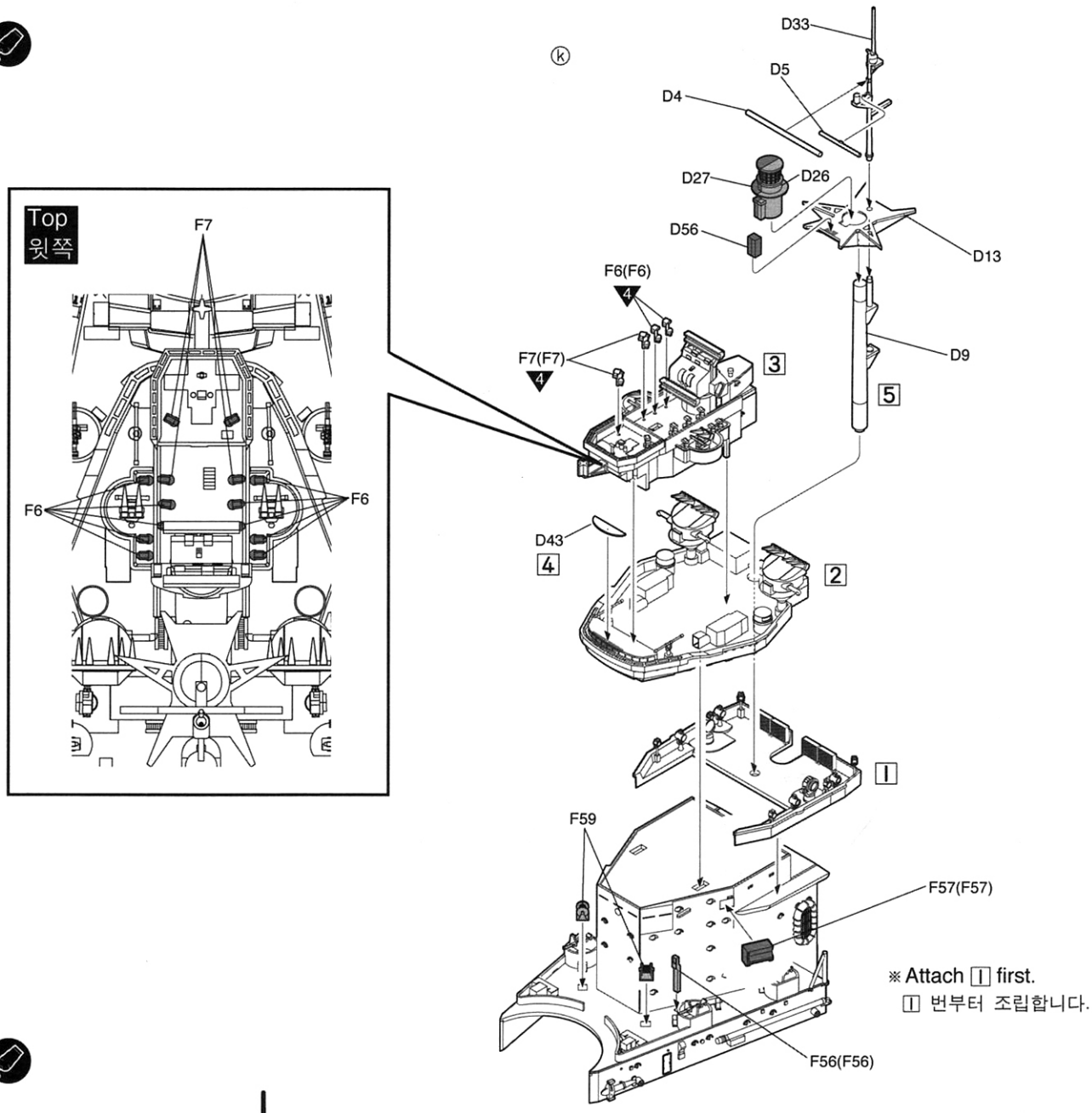
Top
윗쪽
F7
F6
F6
D33
D5
D4
D27
D26
D56
D13
F6(F6)
4
F7(F7)
4
3
D9
5
D43
4
2
1
F59
F57(F57)
F56(F56)
※ Attach 1 first.
1 번부터 조립합니다.

⑨

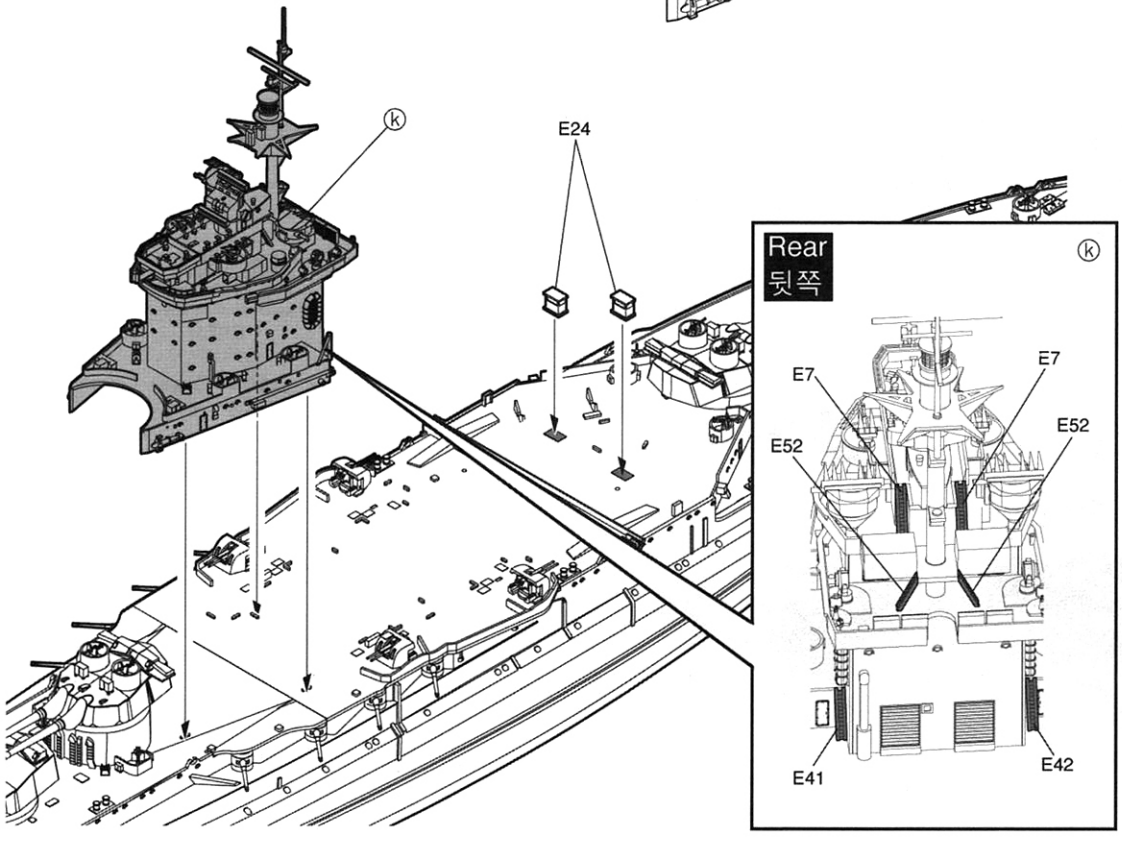
ⓚ
E24
Rear
뒷쪽
ⓚ
E7
E7
E52
E52
E41
E42

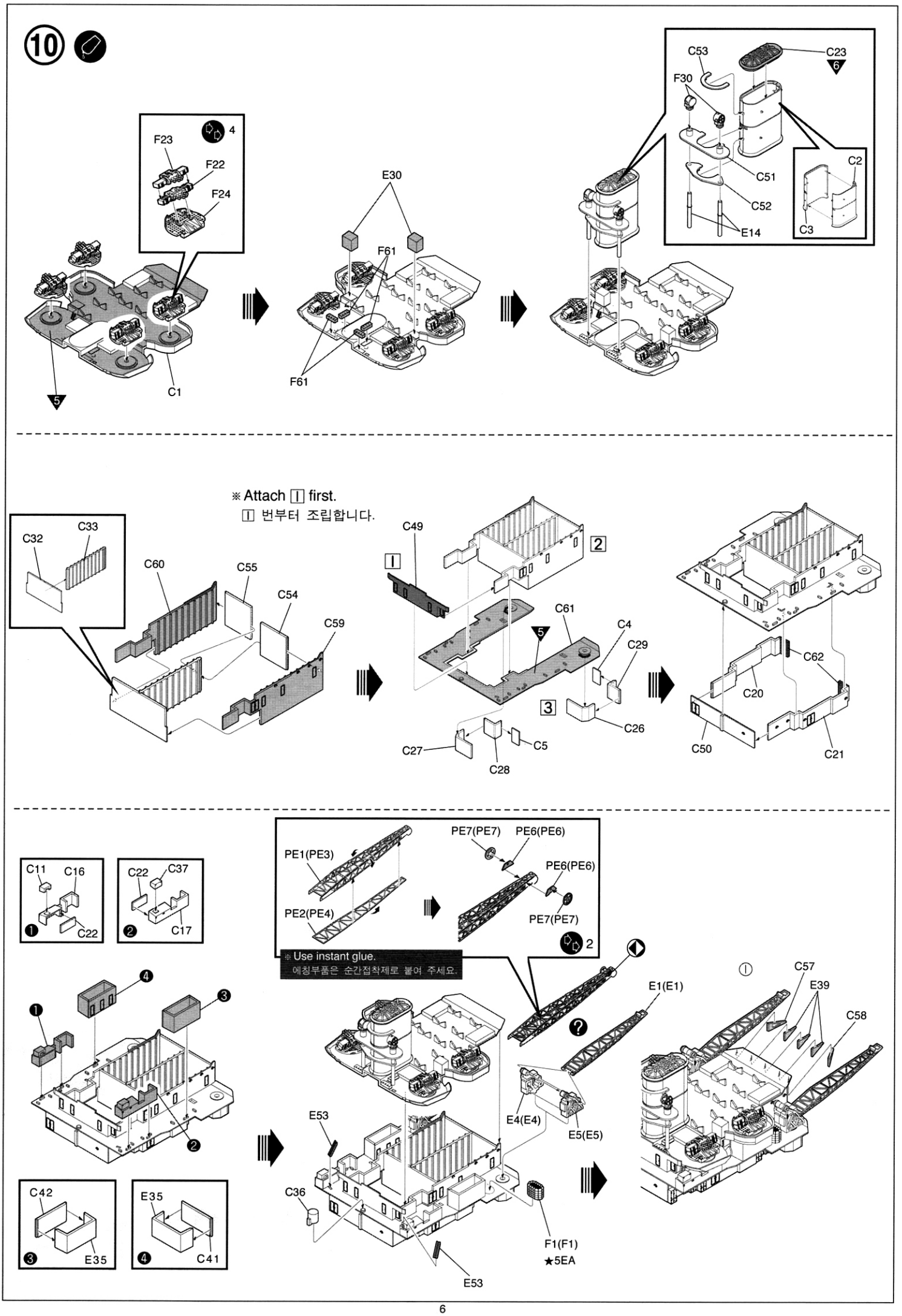
10
F23
F22
F24
4
C1
5
E30
F61
F61
C53
C23
6
F30
C51
C52
E14
C2
C3
※ Attach 1 first.
1 번부터 조립합니다.
C32
C33
C60
C55
C54
C59
C49
1
2
C61
5
C4
C29
3
C26
C27
C28
C5
C62
C20
C50
C21
PE1(PE3)
PE2(PE4)
PE7(PE7)
PE6(PE6)
PE6(PE6)
PE7(PE7)
2
※ Use instant glue.
에칭부품은 순간접착제로 붙여 주세요.
C11
C16
C22
C22
C37
C17
E1(E1)
C57
E39
C58
E53
E4(E4)
E5(E5)
C36
F1(F1)
★5EA
E53
C42
E35
E35
C41

⑪

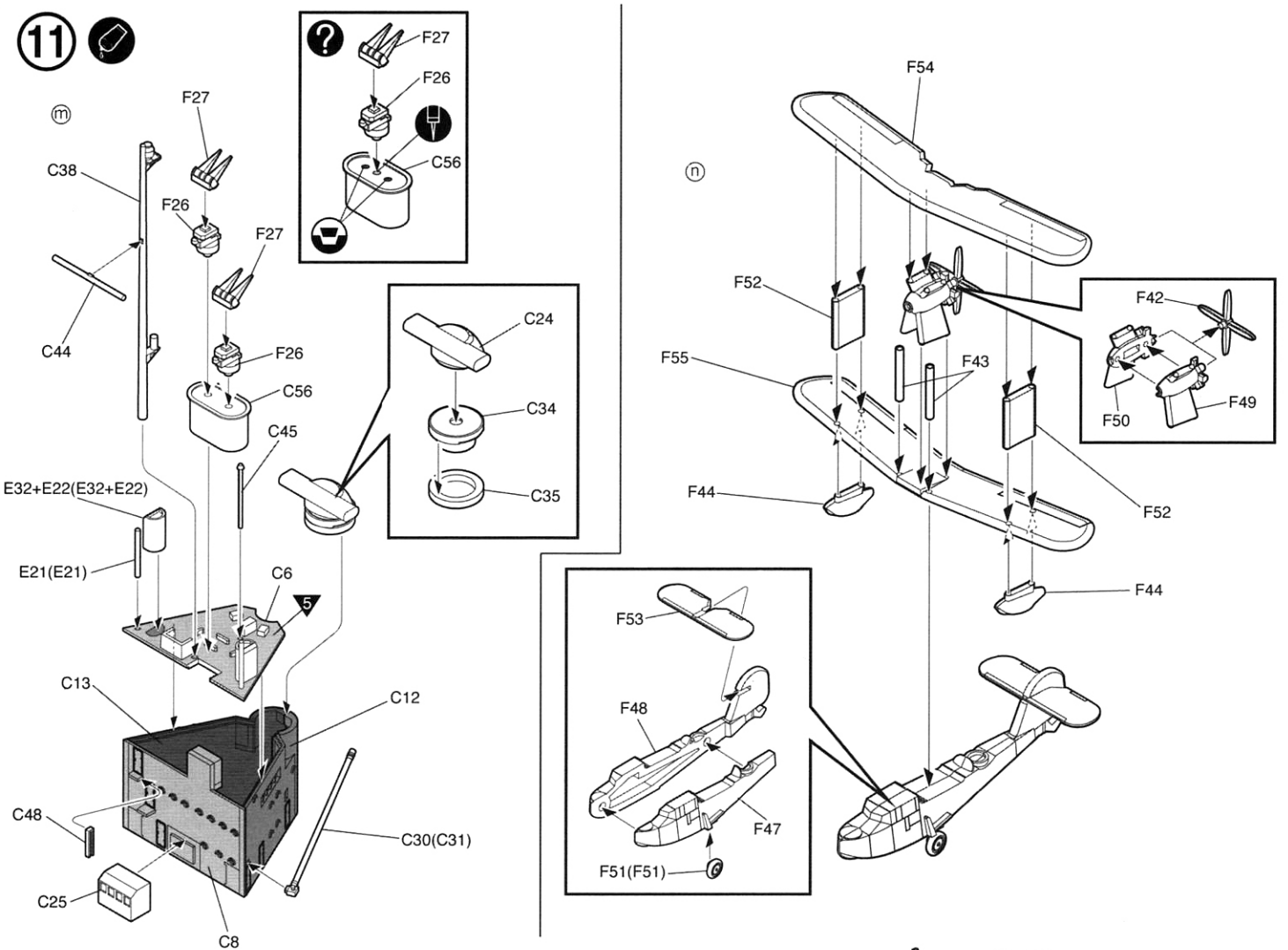

⑫

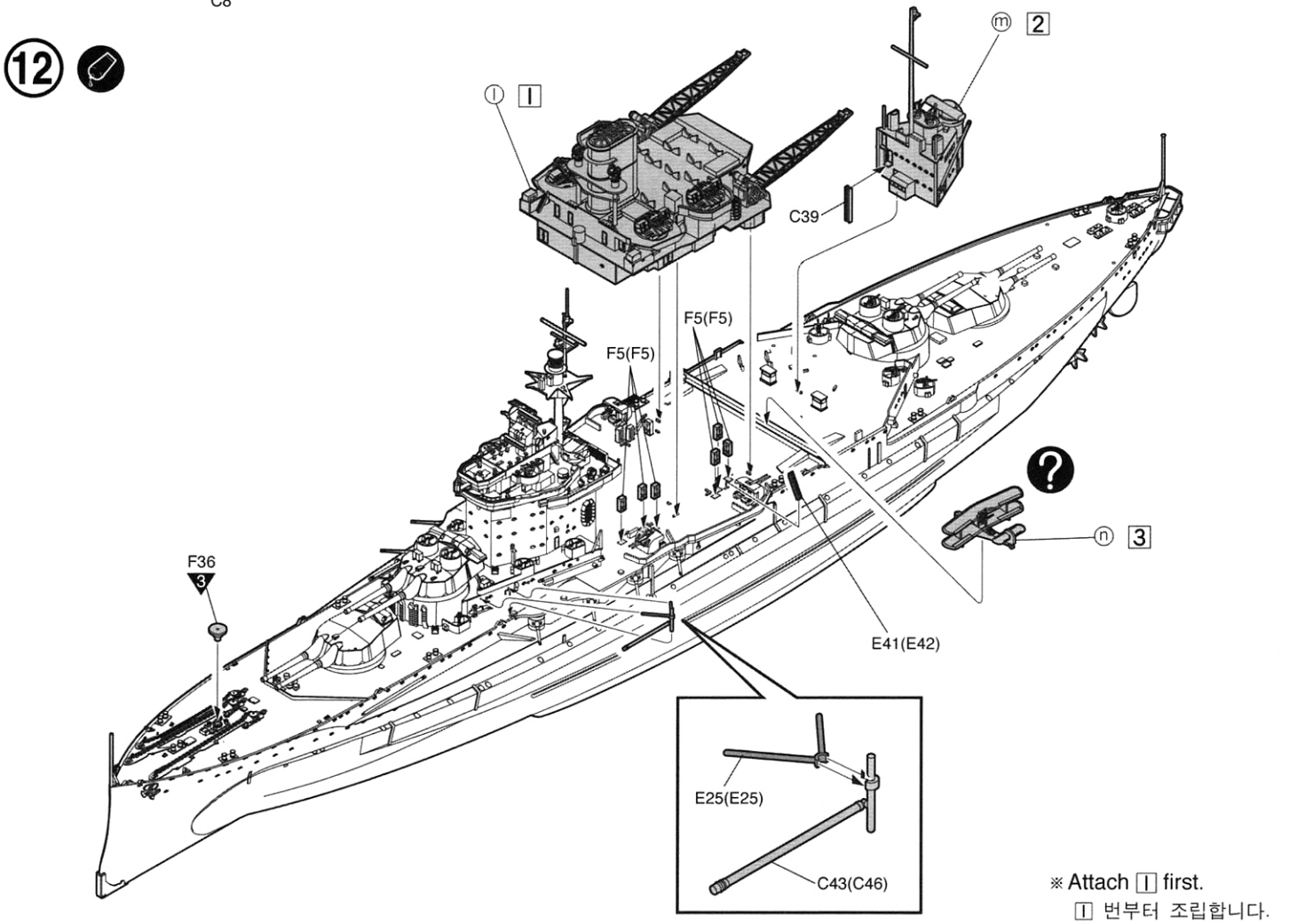

※ Attach 1 first.
1 번부터 조립합니다.

⑬

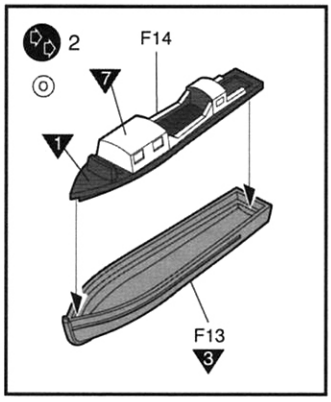

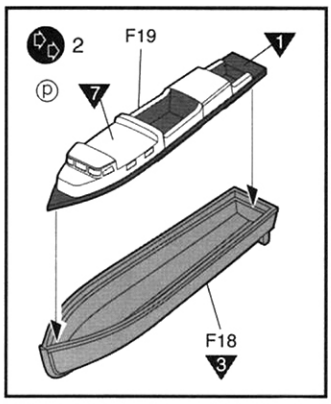

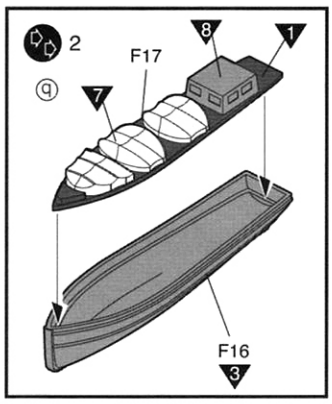

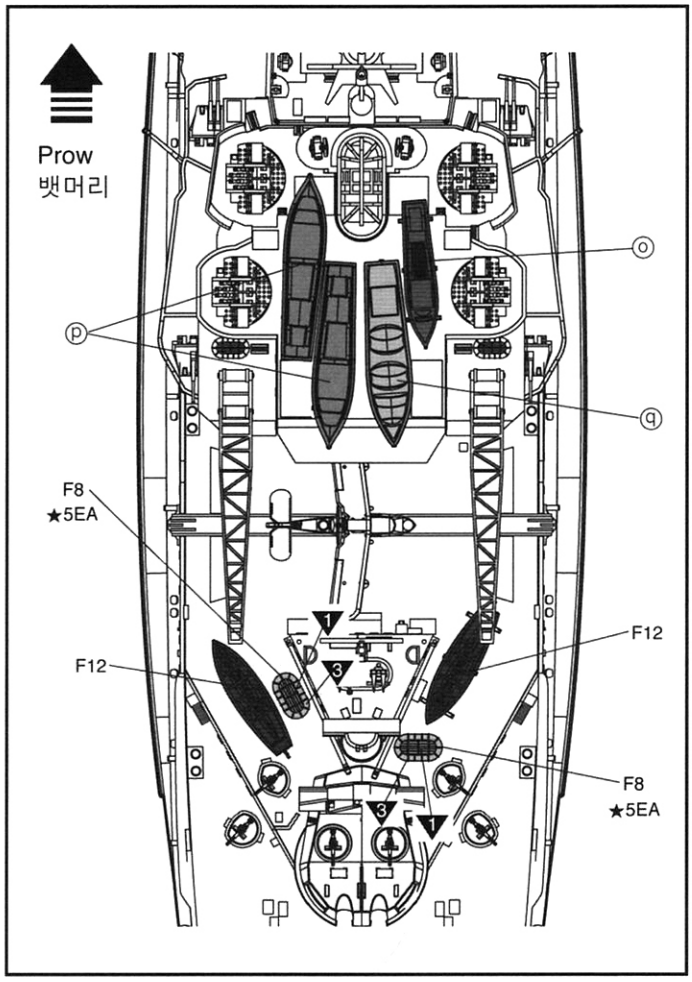

⑭

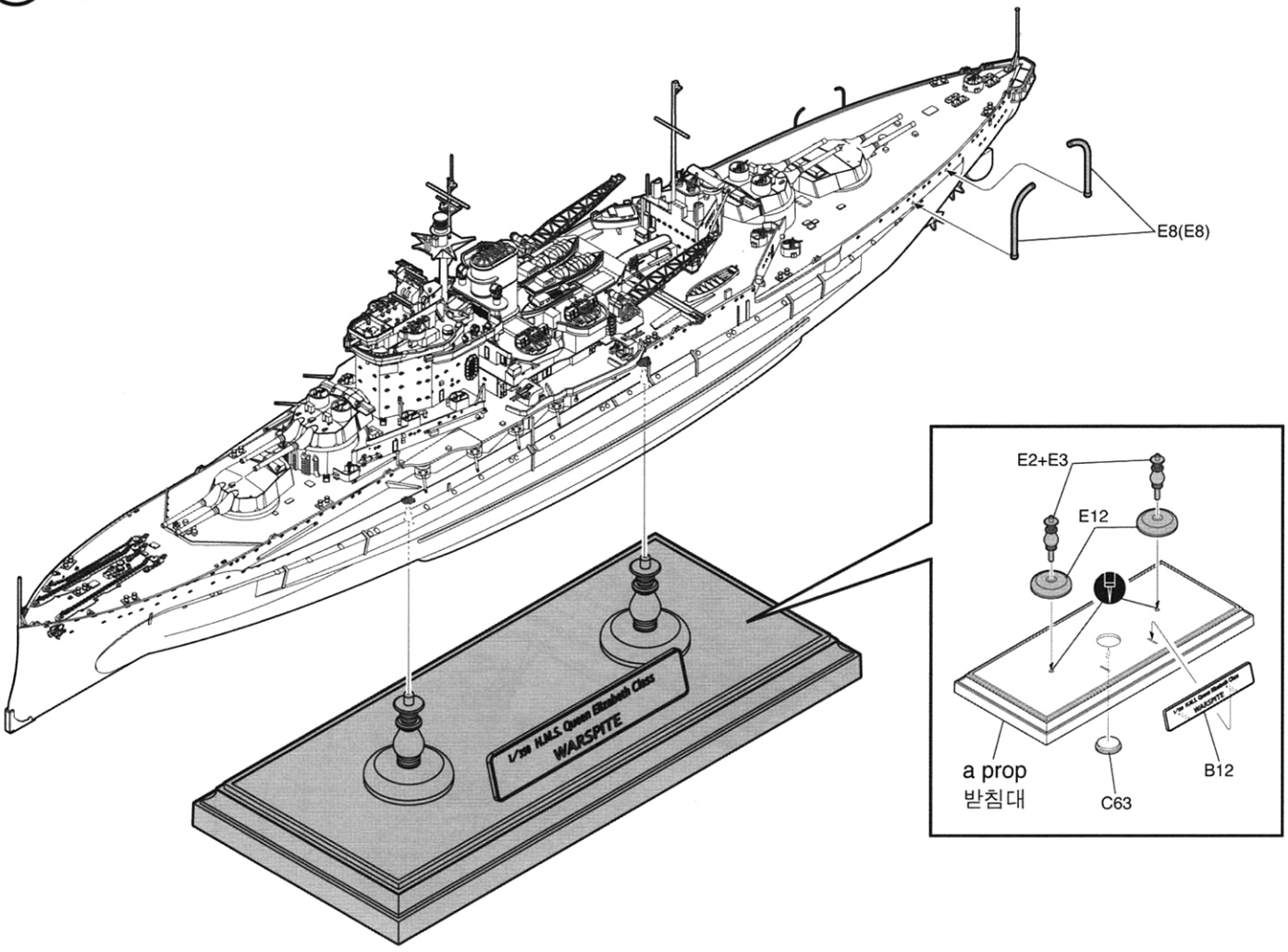

Copyright 2012 Academy Plastic Model Co.,Ltd.

● H.M.S. Waspite 1942

Painting & Decal placement 색칠 및 전사지 붙이기

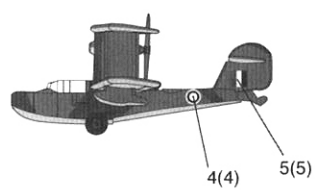

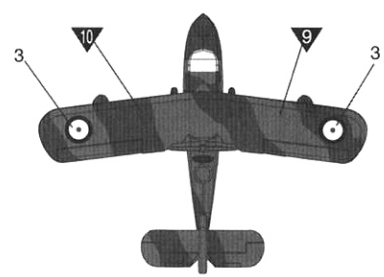

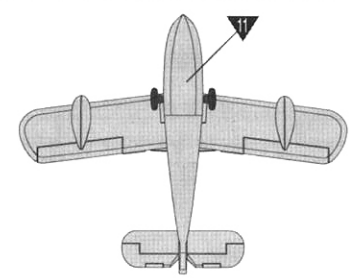

1/350th
14108

Parts Locating Diagram 부품도

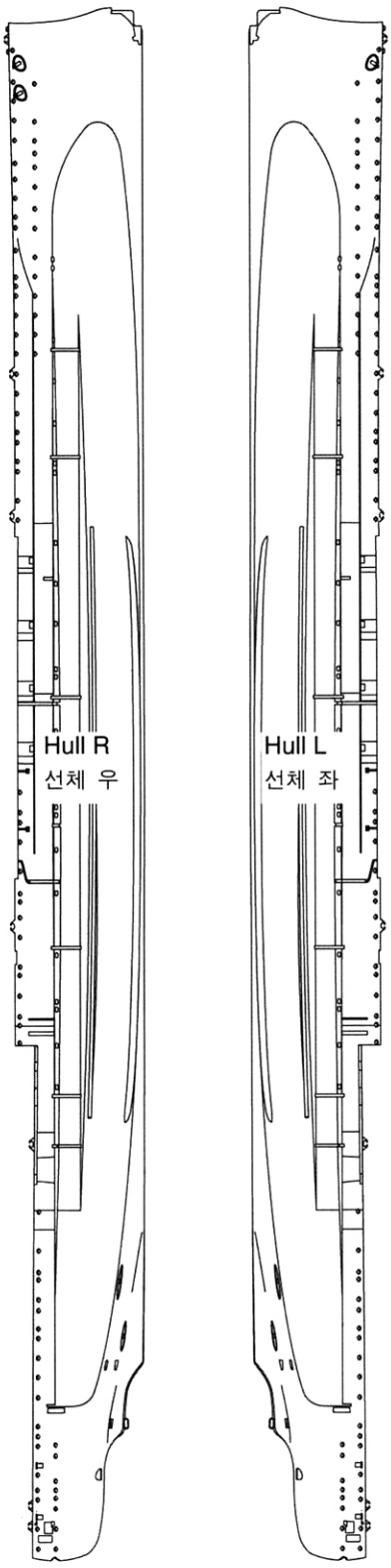

B

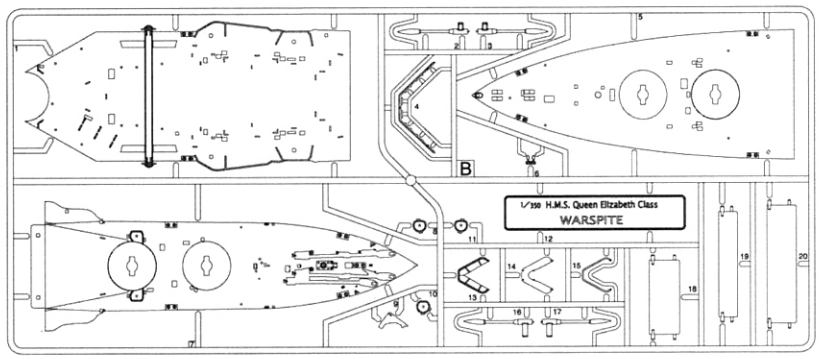

C

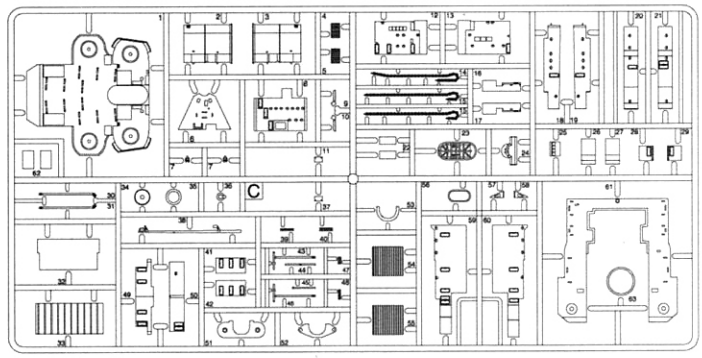

D

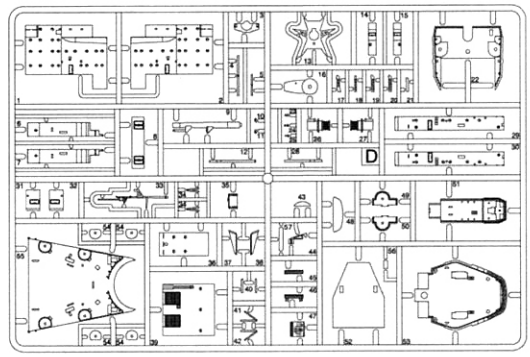

E
X2

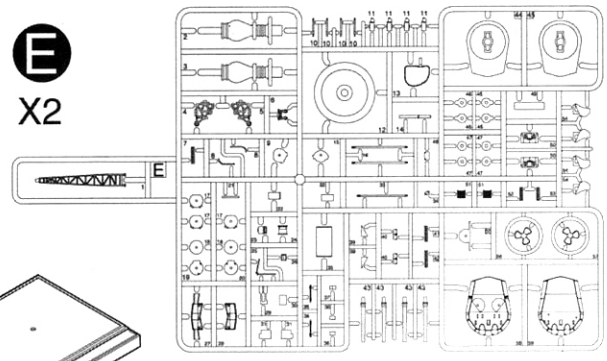

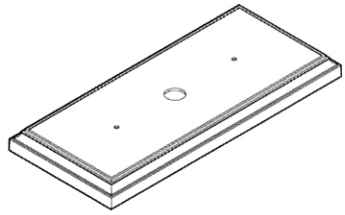

● a prop/받침대

● Decal/전사지

F
X2

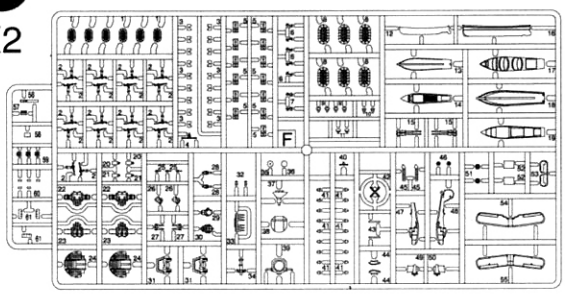

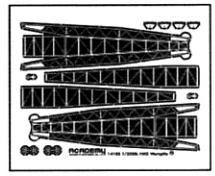

● Photo Ecthed/에칭

● Unused parts/불필요 부품

C11, C37, C40X1, C47X1
E9X2, E17X6, E19X2, E20X2, E39X1
E49, E55X2
F1X2, F2X13, F3X13, F5X14, F8X2
F9X7, F10X2, F11X3, F12X1, F41X14
F42X1, F43X2, F44X2, F46X1, F47X1
F48X1, F49X1, F50X1, F51X2, F52X2
F53X1, F54X1, F55X1

ACADEMY
HOBBY MODEL KITS
ACADEMY
ACADEMY PLASTIC MODEL CO., LTD.
521-1, Yonghyeon-dong, Uijeongbu-si, Gyeonggi-do, Korea
고객상담문의 080-969-7000

Copyright 2012 Academy Plastic Model Co.,Ltd.

< 14108 1/350 HMS WARSPITE 1942 >

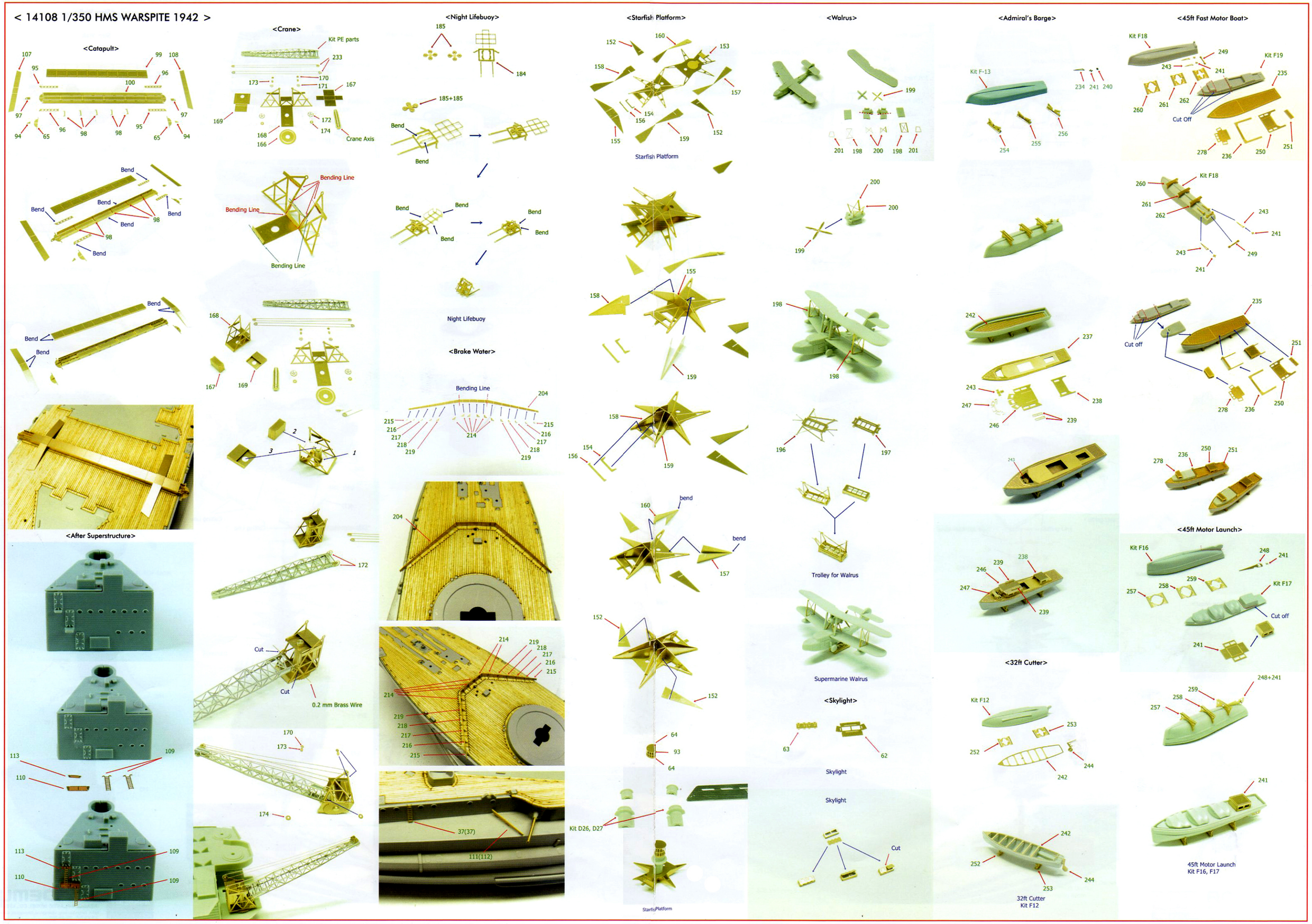

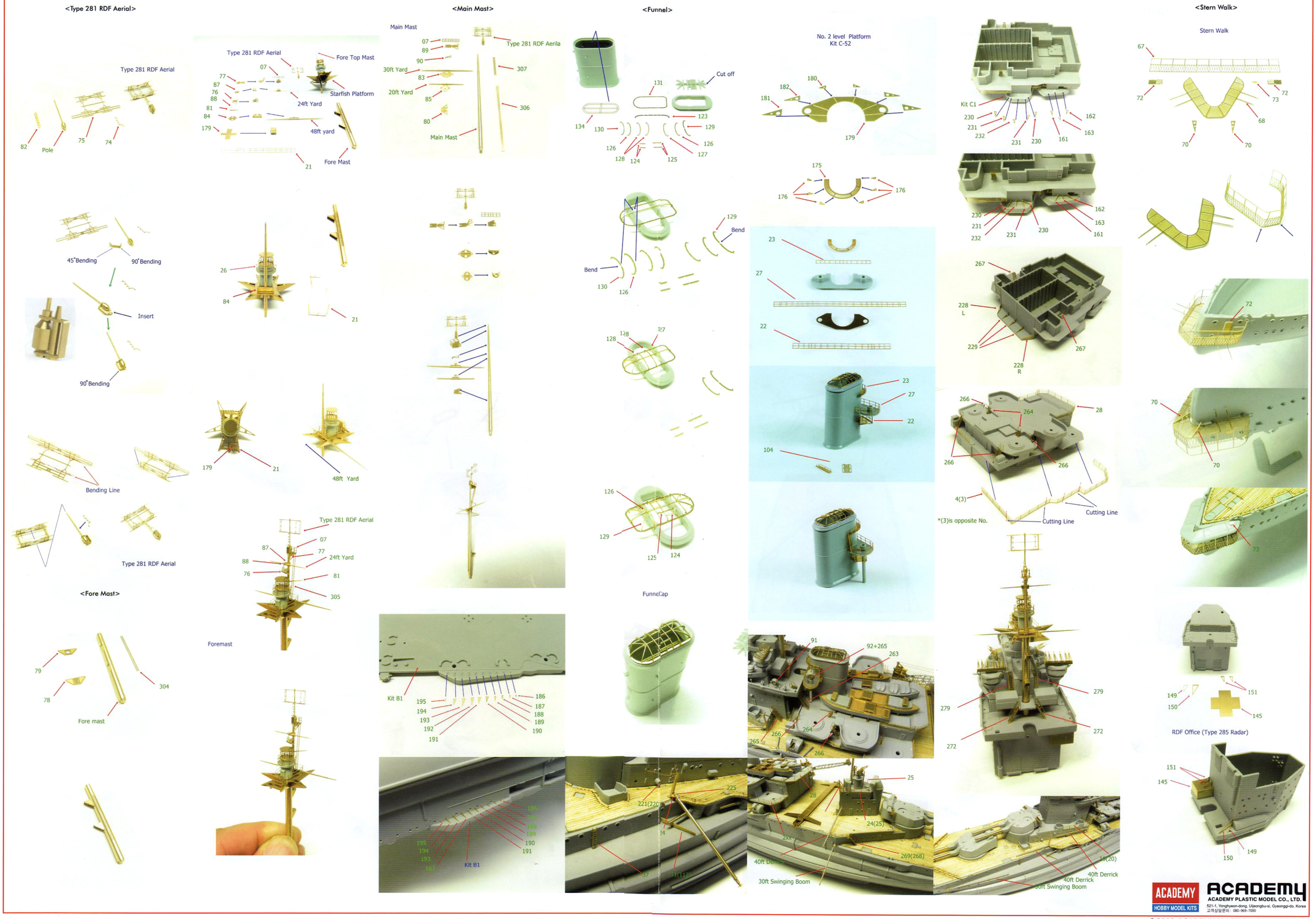

ACADEMY
HOBBY MODEL KITS

ACADEMY
ACADEMY PLASTIC MODEL CO., LTD.
521-1, Yonghyeon-dong, Uijeongbu-si, Gyeonggi-do, Korea
고객상담문의 : 080-969-7000

© 2012 ACADEMY PLASTIC MODEL CO.,LTD.

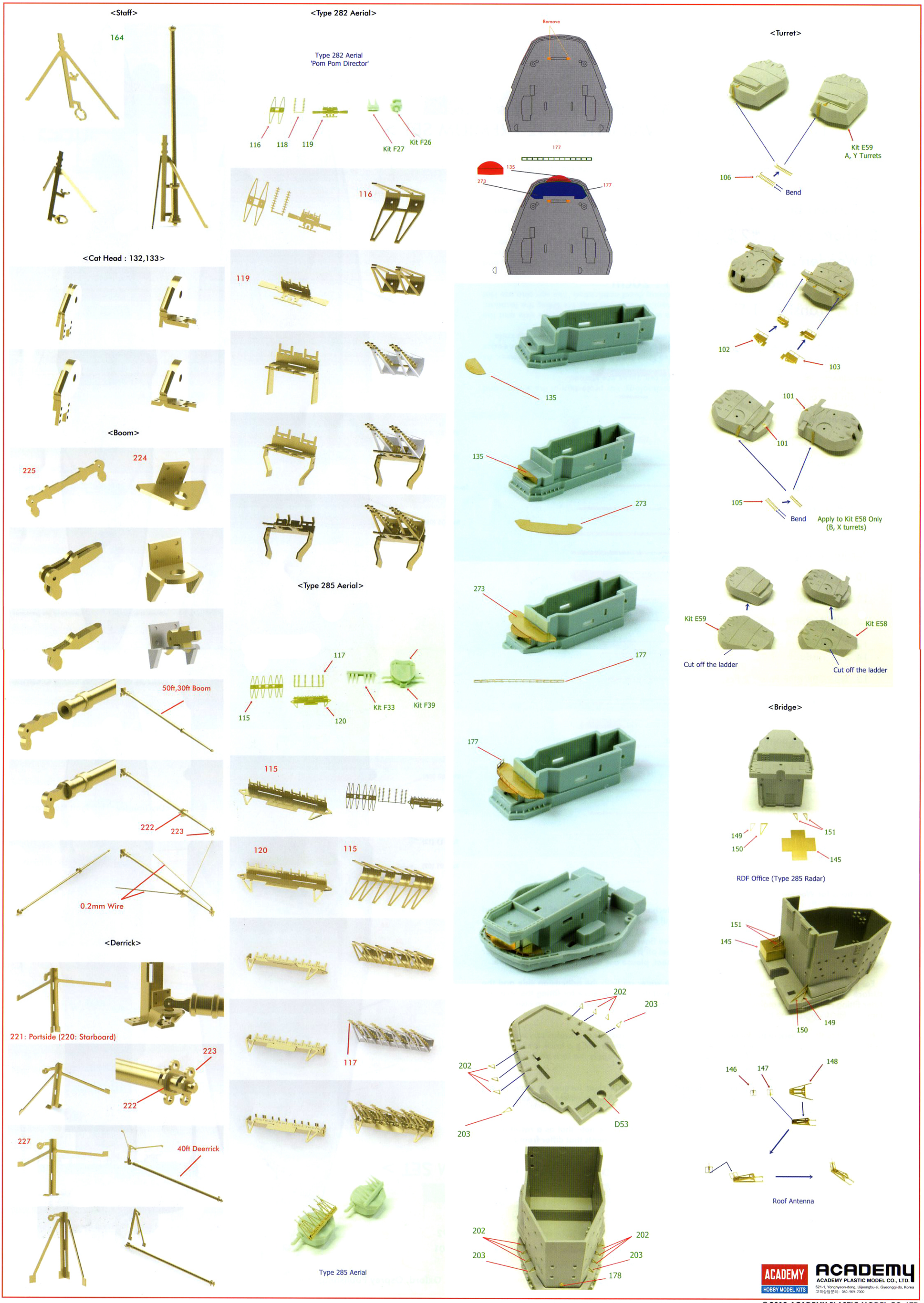

ACADEMY HOBBY MODEL KITS
ACADEMY
ACADEMY PLASTIC MODEL CO., LTD.
521-1, Yonghyeon-dong, Uijeongbu-si, Gyeonggi-do, Korea
고객상담문의 : 080-969-7000
©2012 ACADEMY PLASTIC MODEL CO.,LTD.

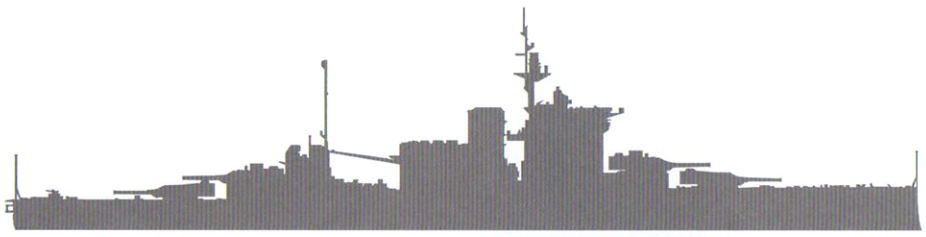

< 14108 1/350 HMS WARSPITE 1942 PREMIUM SET >

< Contents >

1. Scribed Brass Parts : 47 Pcs
2. Photo Etching : 2 Sheets
3. Wooden Deck
4. Black Coated Anchor Chain : 20cm
5. Dry Transfer : 1 Sheet

<Scribed Brass Parts : 47 Pcs.>

1. 15in Barrel : 8 Pcs.
2. 6in Barrel : 8 Pcs.
3. 4in Barrel : 8 Pcs.
4. Crane Axis : 2 Pcs.
5. 50ft Swinging Boom : 2 Pcs.
6. 30ft Swinging Boom : 2 Pcs.
7. 40ft Derrick : 6 Pcs.
8. Main Mast : 1 Pc.
9. Fore Top Mast : 1 Pc.
10. Fore Mast : 1 Pc.
11. 48ft Yardarm : 1 Pc.
12. 30ft Yardarm : 1 Pc.
13. 24ft Yardarm : 1 Pc.
14. 20ft Yardarm : 1 Pc.
15. Type 281 RDF Pole : 2 Pcs.
16. Jack & Ensign Staff : 2 Pcs.

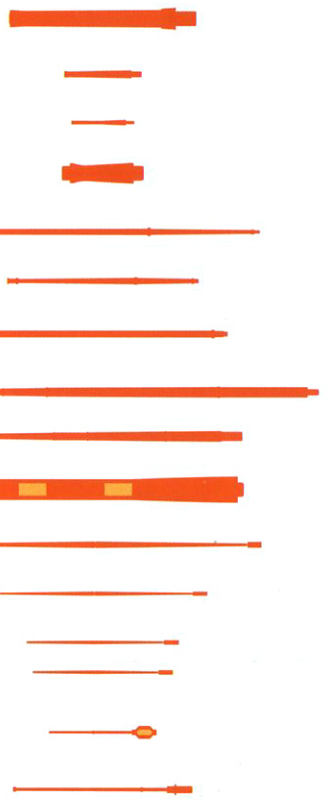

Please cut these points of Yards with Knife.

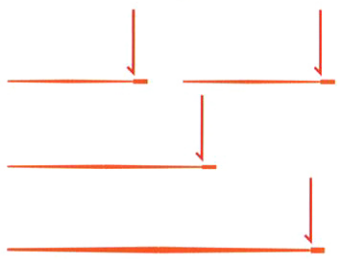

Directions for Wooden Deck Use

This is a wooden deck produced by laser cutting technology. For protection of the surface and reproduction of the authentic wooden deck colour, all our decks are stained.

Our decks are thin wooden sheets, designed to give finer cut lines using lower laser power. As a result, some cut lines may be slightly difficult to peel off from the clear backing film. For easier separation of the wooden parts from the backing sheet, please use a cutter or modeling knife.

For easier applying and fitting, please spray pure water on both the adhension side and the surface of injection deck area. And then you can smoothly move the deck for fitting the location. After fitting remove the remained water as water slidning decal application. You can also use Hot air drier for drying and removing water.

If you fail to fit the deck to the kit first time, please do not be frustrated. Carefully try again, and in the case of incorrect positioning, remove the deck and re-attach using a knife and tweezers, step by step. Even in the case of torn wooden parts, you can re-apply the torn parts separately, one by one, like real deck planks.

After applying dry transfers (where applicable), a thin coat of clear lacquer or water-based clear acrylic should be applied to seal and protect the transfer. A little instant glue can also be applied for additional adhesion.

We have tried to supply a product that fits well to your kit. Please note that as a result of our researching the real ship, there may be some shapes and arrangements that differ from the base kit.

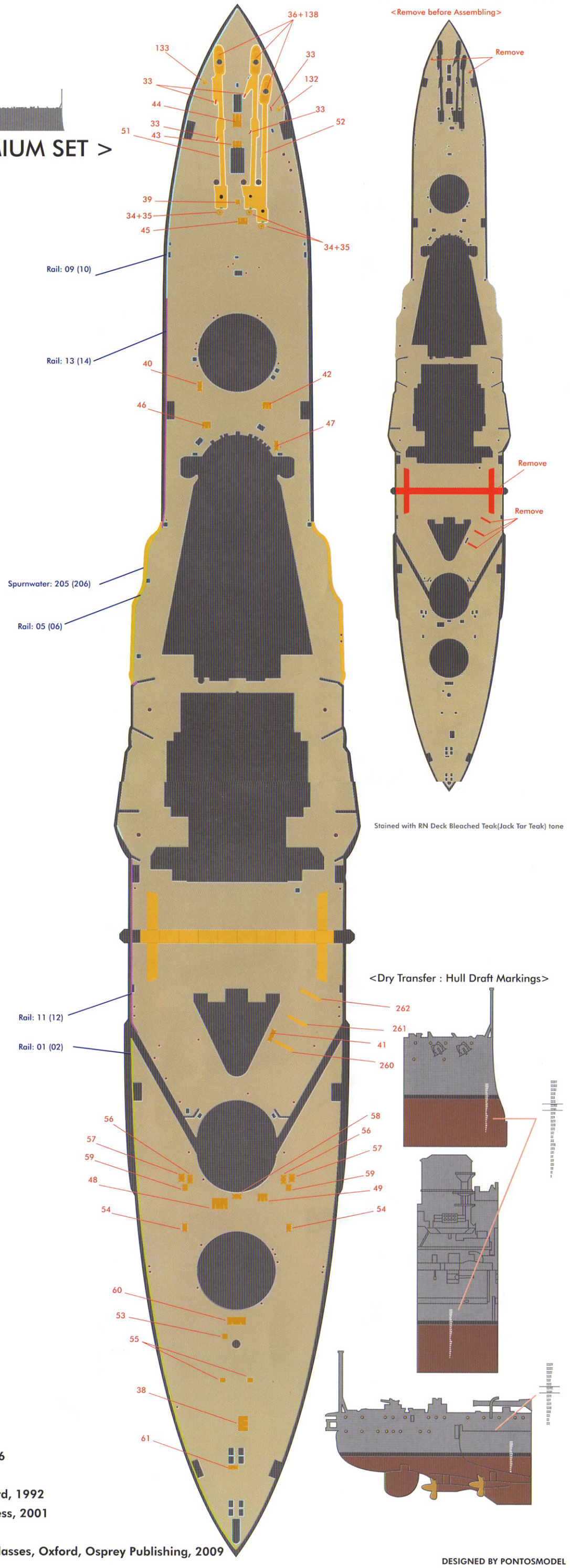

<References>

1. Ross Watton, Anatomy of the Ship : WARSPITE, London, Conway maritime Press Ltd, 1986
2. John Roberts, Anatomy of the Ship : HOOD, London, Conway maritime Press Ltd, 1982
3. John Roberts, Anatomy of the Ship : DREADNOUGHT, London, Conway maritime Press Ltd, 1992
4. Iain Ballantyne, Warships of the ROYAL NAVY : WARSPITE, Annapolis, Naval Institute Press, 2001
5. Les Brown, Queen Elizabeth Class Battleships, S Yorkshire, Seaforth Publishing, 2010
6. Angus Konstam, British Battleships 1939-45(1) : Queen Elizabeth and Royal Sovereign Classes, Oxford, Osprey Publishing, 2009

DESIGNED BY PONTOSMODEL