※ You can download the latest version of an instruction manual for this model by visiting www.academyhobby.com, clicking the link for 'INSTRUCTION & DOWNLOAD' and entering the item number.
본 제품의 조립 중 궁금한 점은 www.academy.co.kr 접속 후 메뉴 '자료실' ⟶ '프라모델' 로 이동하여 해당 제품명을 입력하면 최신의 설명서를 확인 할 수 있습니다.

Warning in Assembly of Model Kits
조립전의 주의사항

Take care not to injure yourself while using the modeling tools to cut or trim parts.
공구를 이용하여 부품을 다듬고 자를 경우 손을 다치지 않도록 주의를 기울여 주십시오

<Read this before you begin>
-Study the instructions before assembling.
-Check the fit of each piece before cementing into place.
-Naver use cement or paint near open flame.
-Do not use too much cement to join parts.
-Open a window or make area well ventilated when cement or paint is in use.
-Tear up and throw away the empty plastic bags to avoid danger of suffocation for little children.

<조립하기 전에>
-부품을 조립하기 전에 설명서를 잘 읽어본 후 조립한다.
-접착하기 전에 부품을 맞추어 확인한 후 조립한다.
-부품을 자를 때에는 칼이나 니퍼로 깨끗이 잘라준다.
-접척제를 사용할 곳과 사용하지 않는 곳에 주의하고 너무 많이 바르지 않도록 한다.
-에나멜 페인트나 접착제를 사용할 때에는 창문을 열어 환기를 시키고 화기를 멀리한다.
-사용 후 남은 부품은 어린이의 손에 닿지 않도록 잘 처리한다.

CEMENT 접착제	CEMENT 접착제 금지	X2 수만큼 조립	DECAL 전사지	BALLAST 무게추	PE 애칭	FILL 채움
CUT 잘라냄	OPTION 선택	OPPOSITE 반대측 조립	HOLE 뚫어줌	CAUTION 주의	INSTANT CEMENT 순간 접착제	VER.1 버전

① CEMENT 접착제 사용

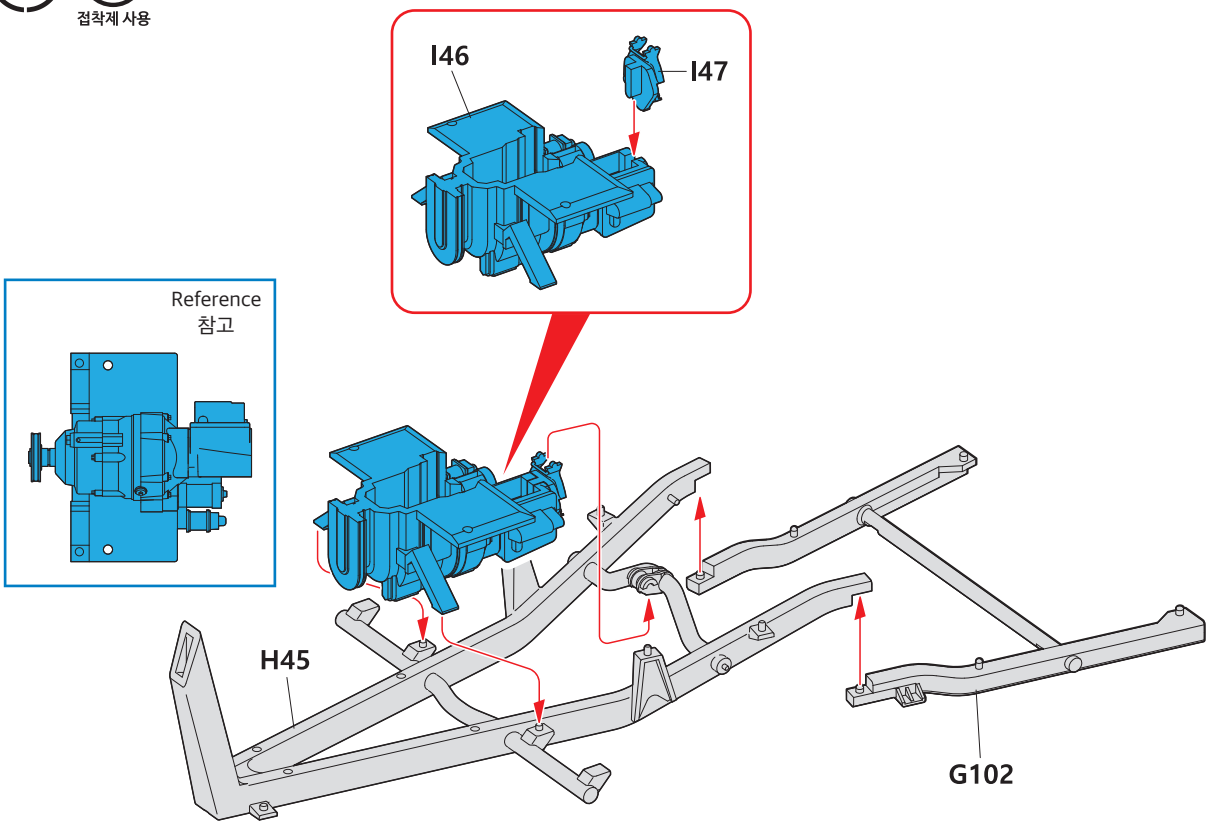

② CEMENT 접착제 사용

* Assemble in numerical order starting with 1.
1번부터 조립합니다.

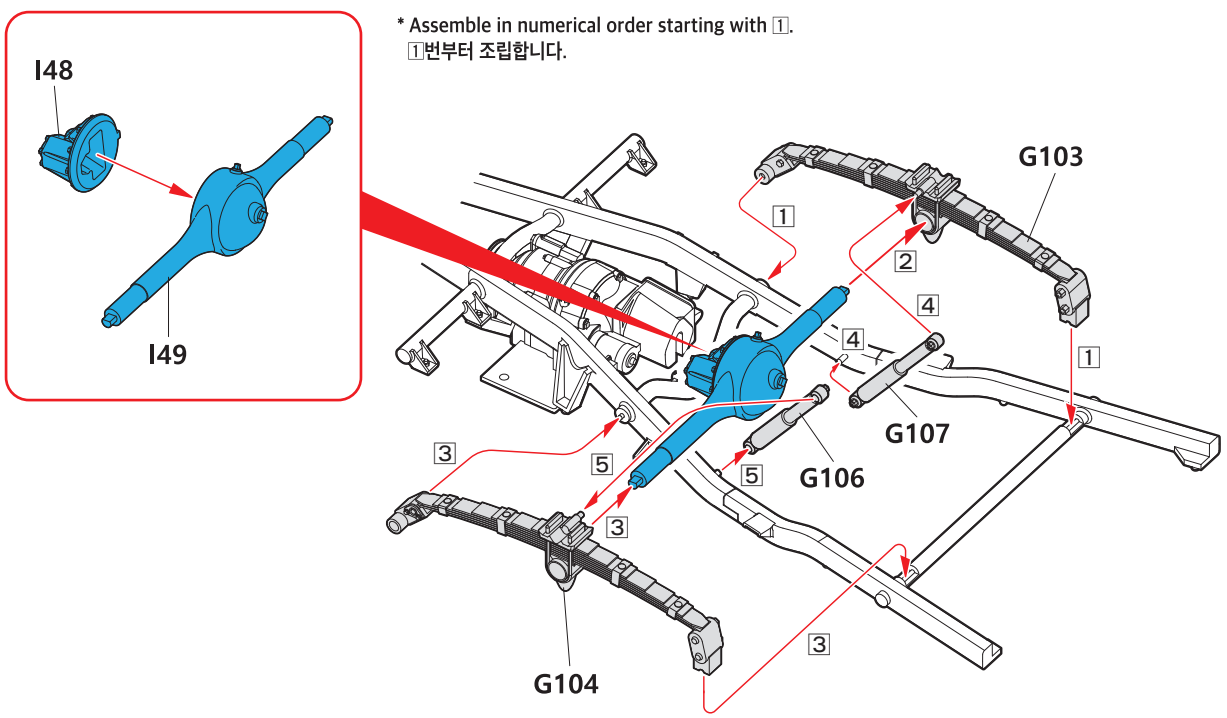

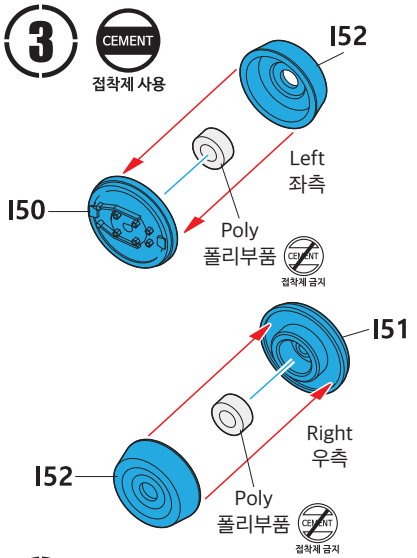
3
CEMENT
접착제 사용
I52
I50
Left
좌측
Poly
폴리부품
접착제 금지
I51
I52
Right
우측
Poly
폴리부품
접착제 금지

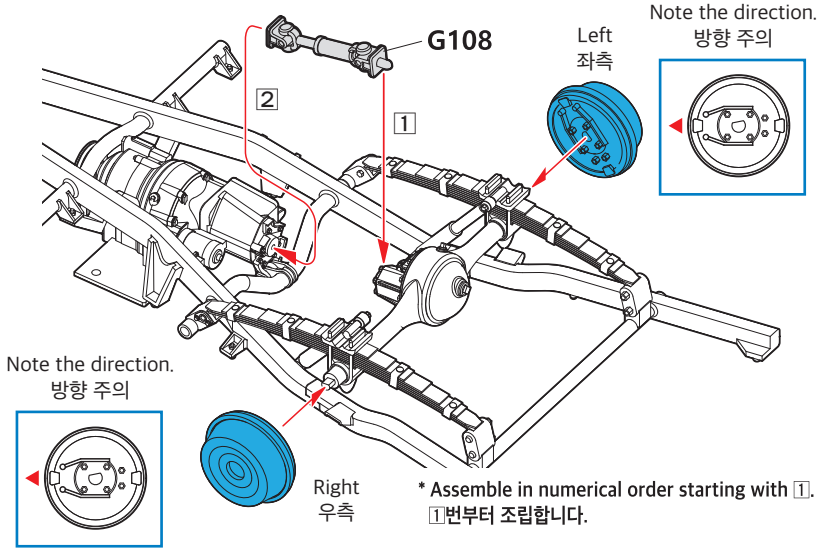
G108
2
1
Left
좌측
Note the direction.
방향 주의
Note the direction.
방향 주의
Right
우측
* Assemble in numerical order starting with 1.
1번부터 조립합니다.

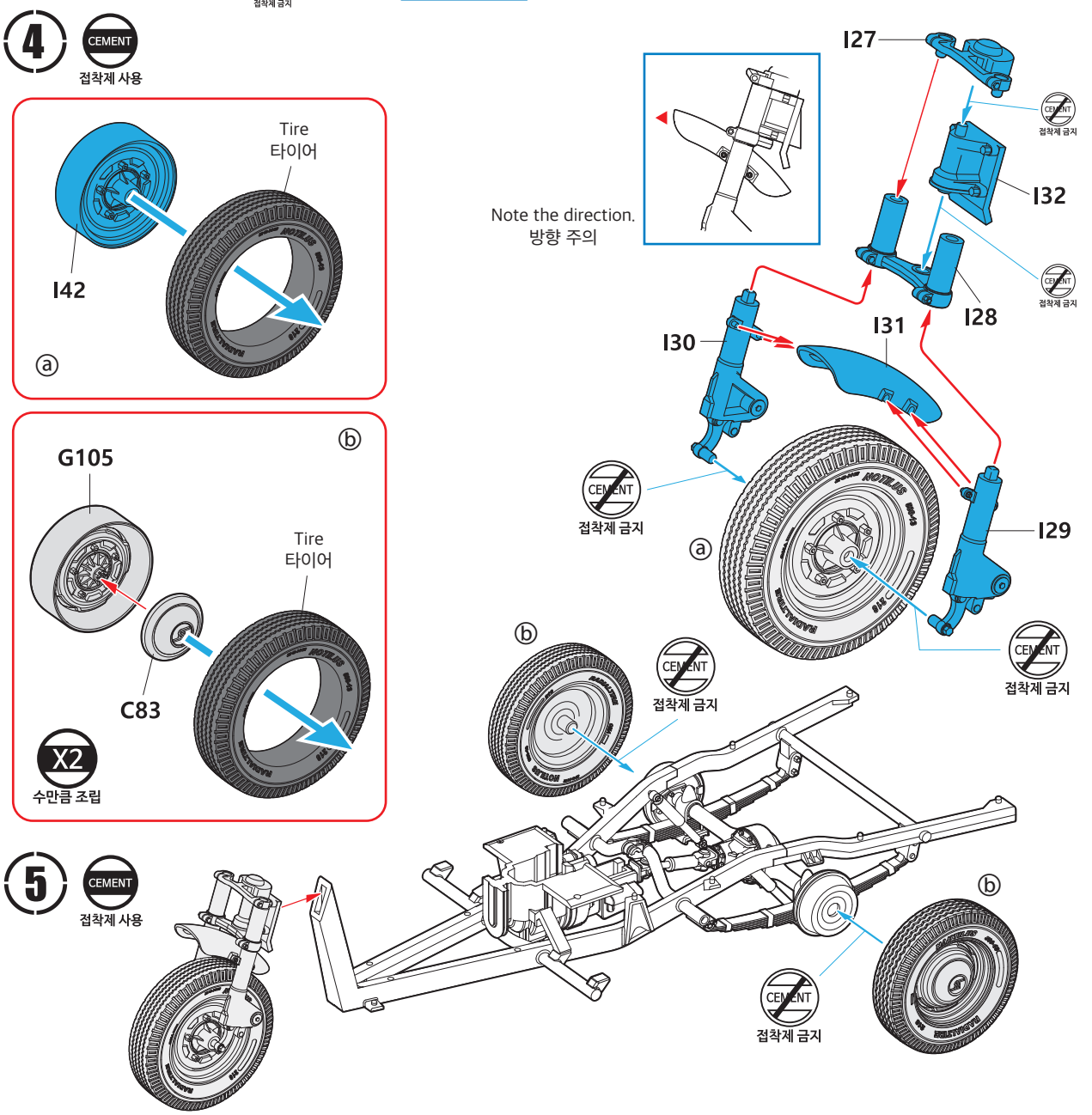
4
CEMENT
접착제 사용
Tire
타이어
I42
a
G105
b
Tire
타이어
C83
X2
수만큼 조립
I27
접착제 금지
I32
접착제 금지
Note the direction.
방향 주의
I28
I30
I31
CEMENT
접착제 금지
a
I29
CEMENT
접착제 금지
b
CEMENT
접착제 금지
5
CEMENT
접착제 사용
b
CEMENT
접착제 금지

6

CEMENT
접착제 사용

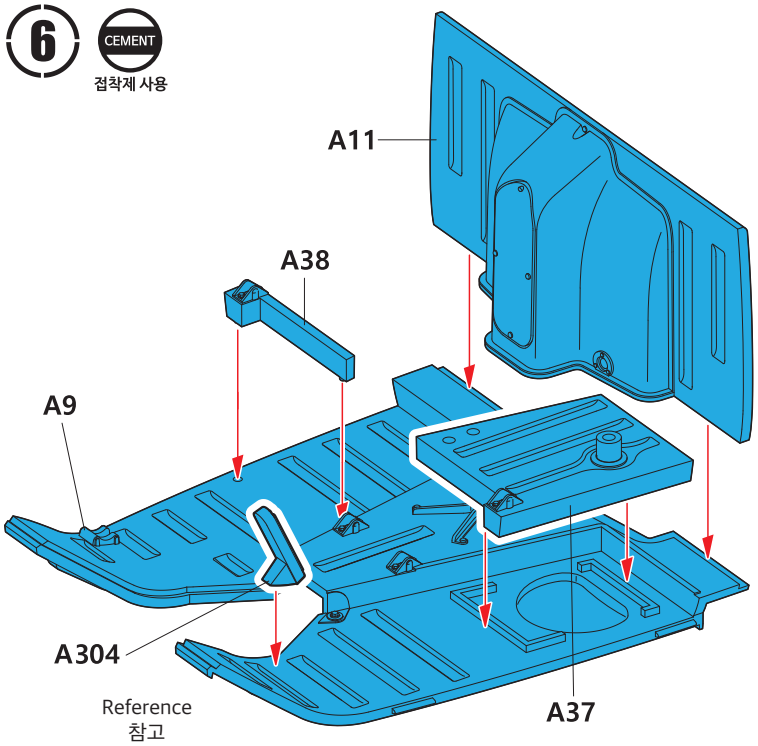

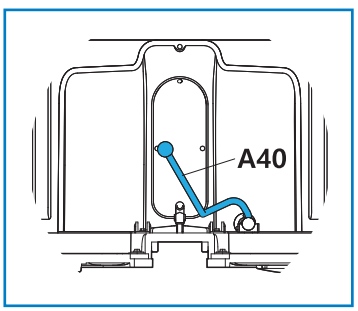

7

CEMENT
접착제 사용

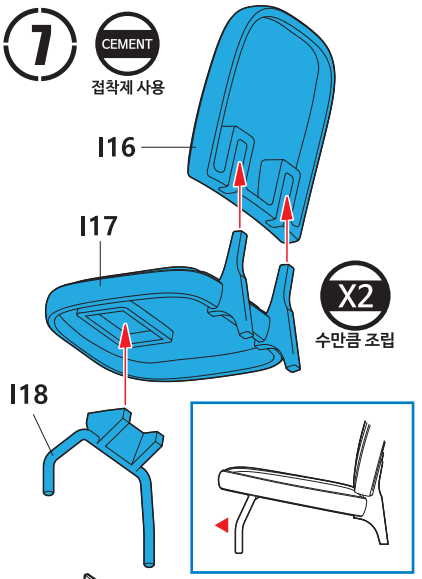

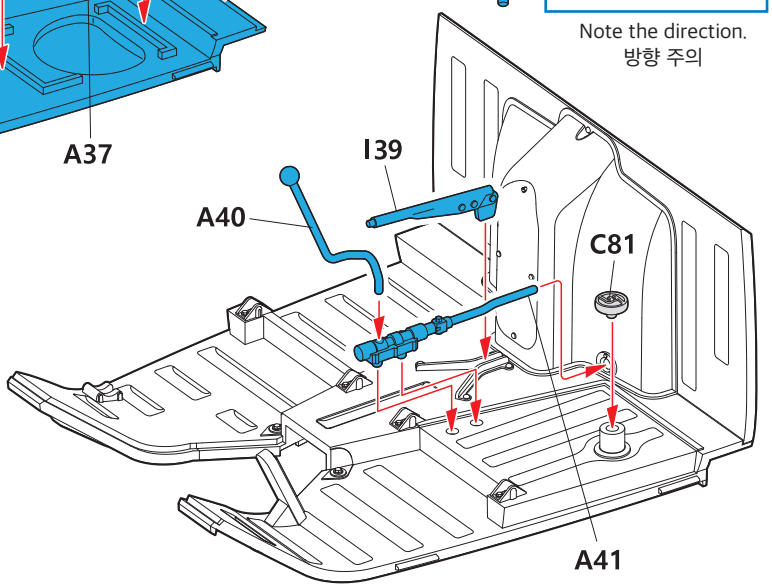

8

CEMENT
접착제 사용

* Assemble in numerical order starting with 1.
1번부터 조립합니다.

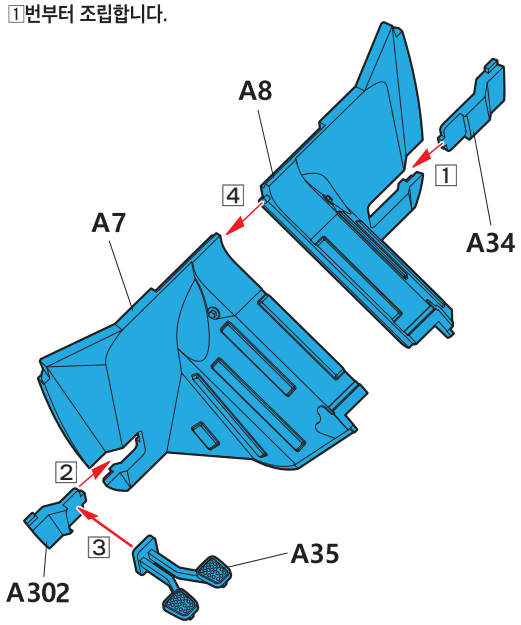

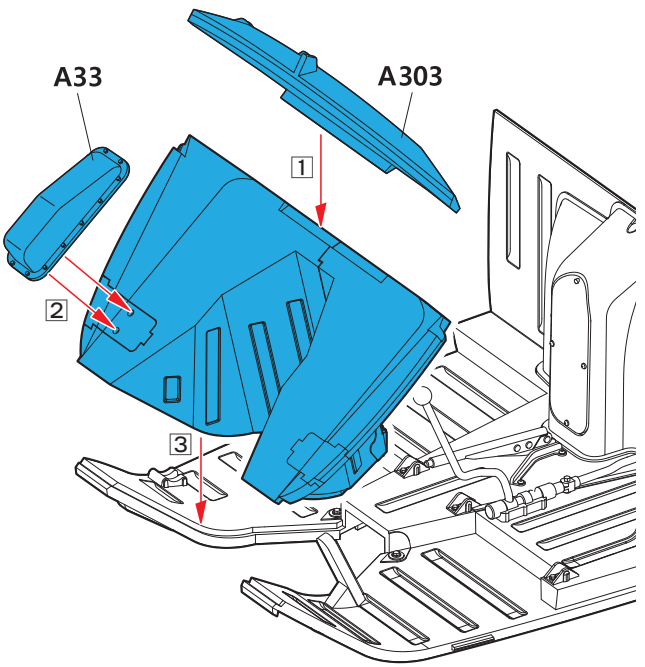

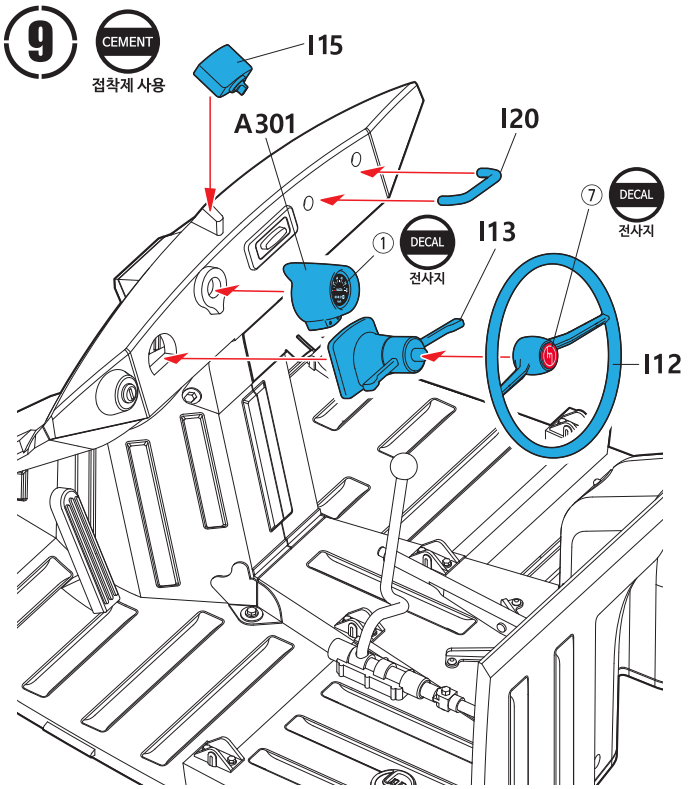

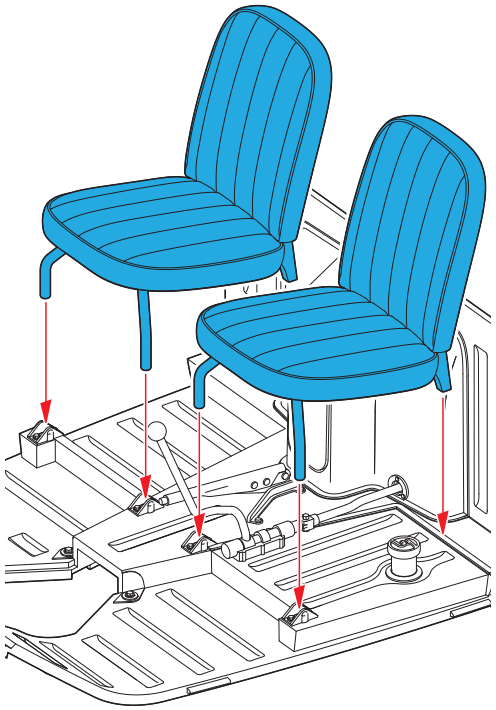

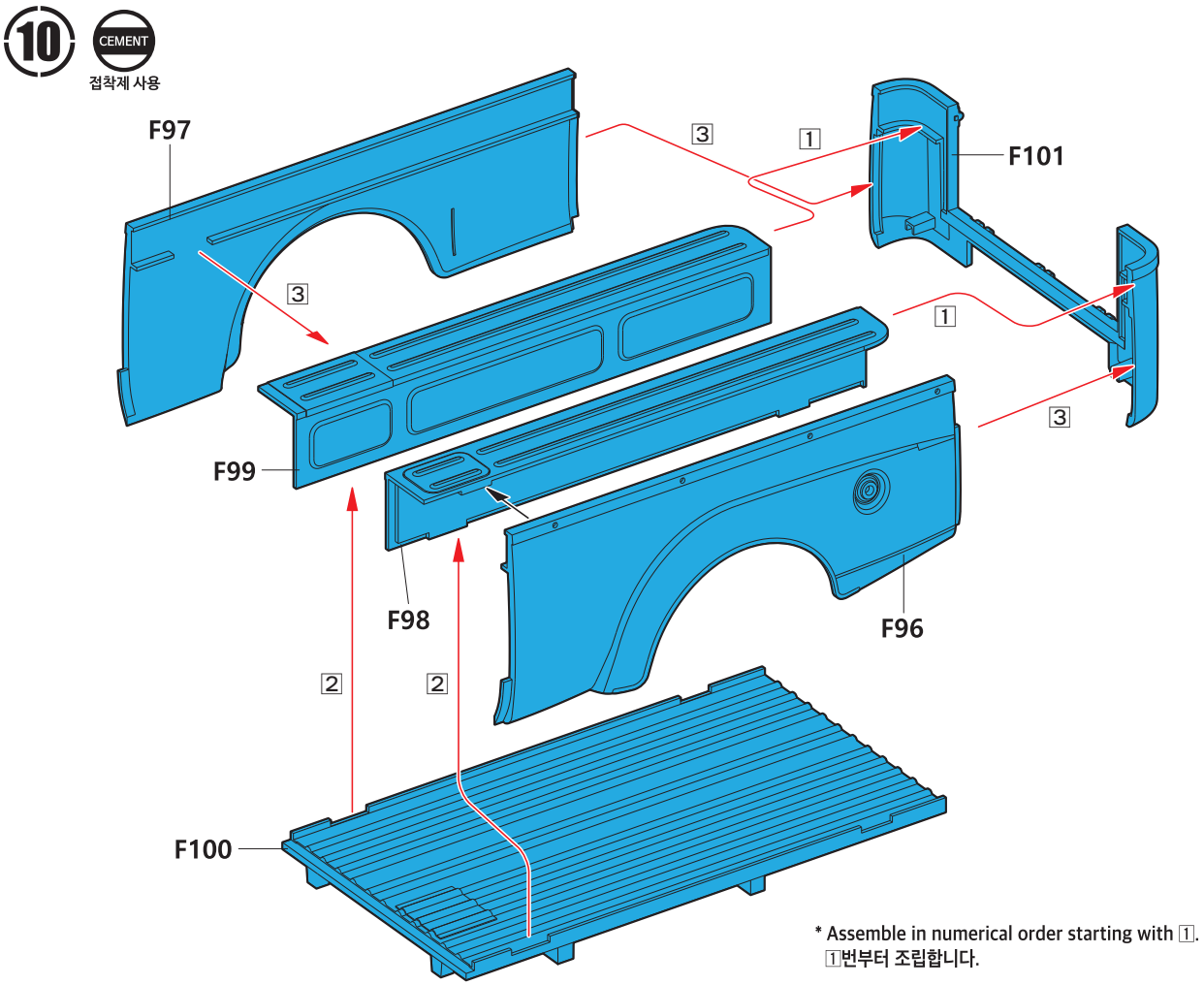

* Assemble in numerical order starting with 1.
1번부터 조립합니다.

11

CEMENT
접착제 사용

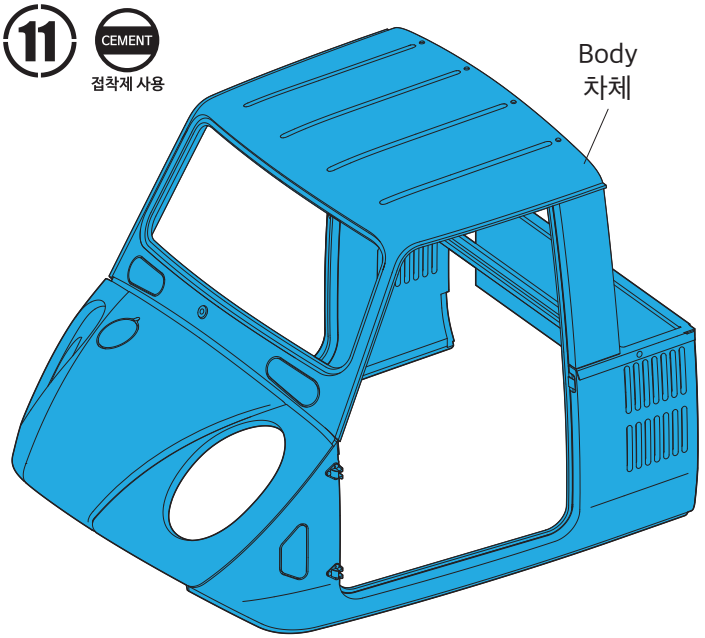

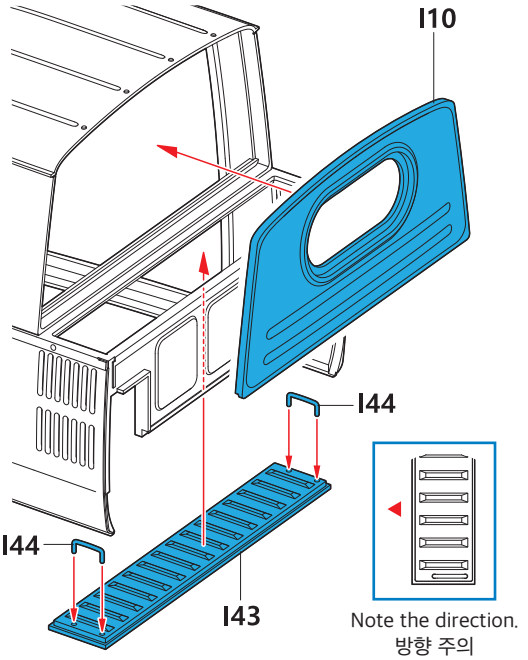

12

CEMENT
접착제 사용

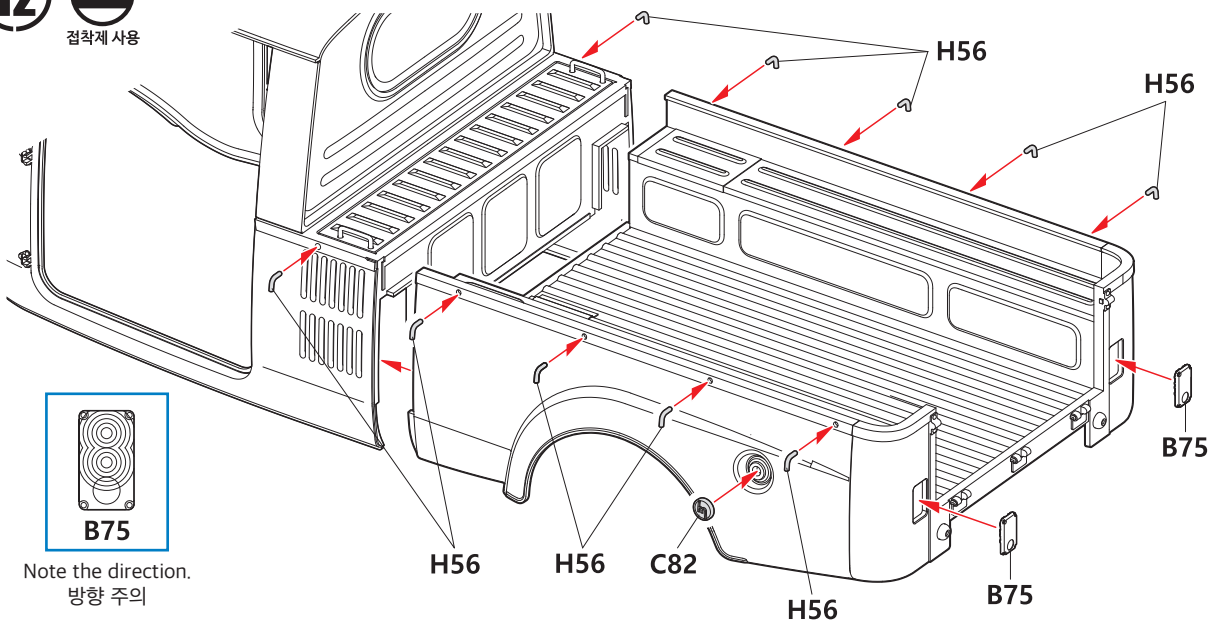

13

CEMENT
접착제 사용

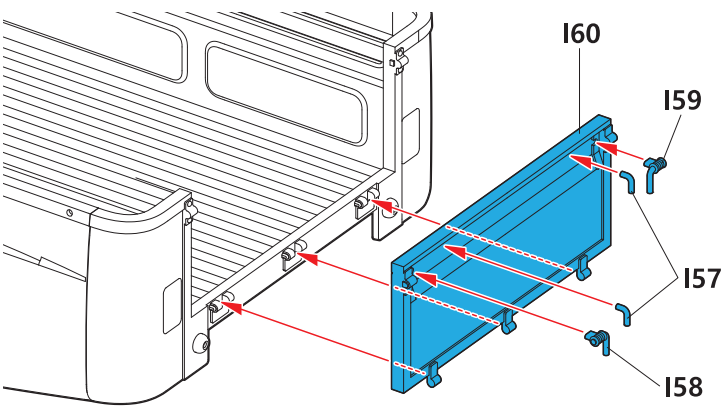

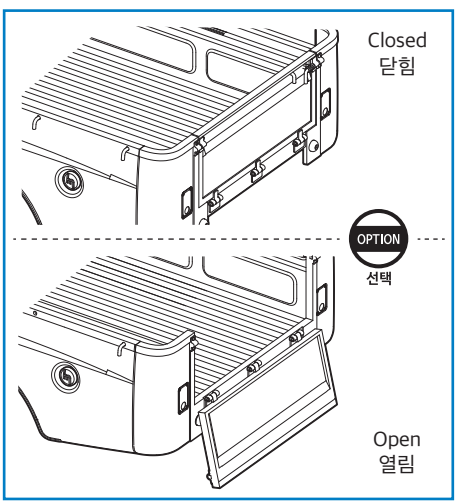

14

CEMENT
접착제 사용

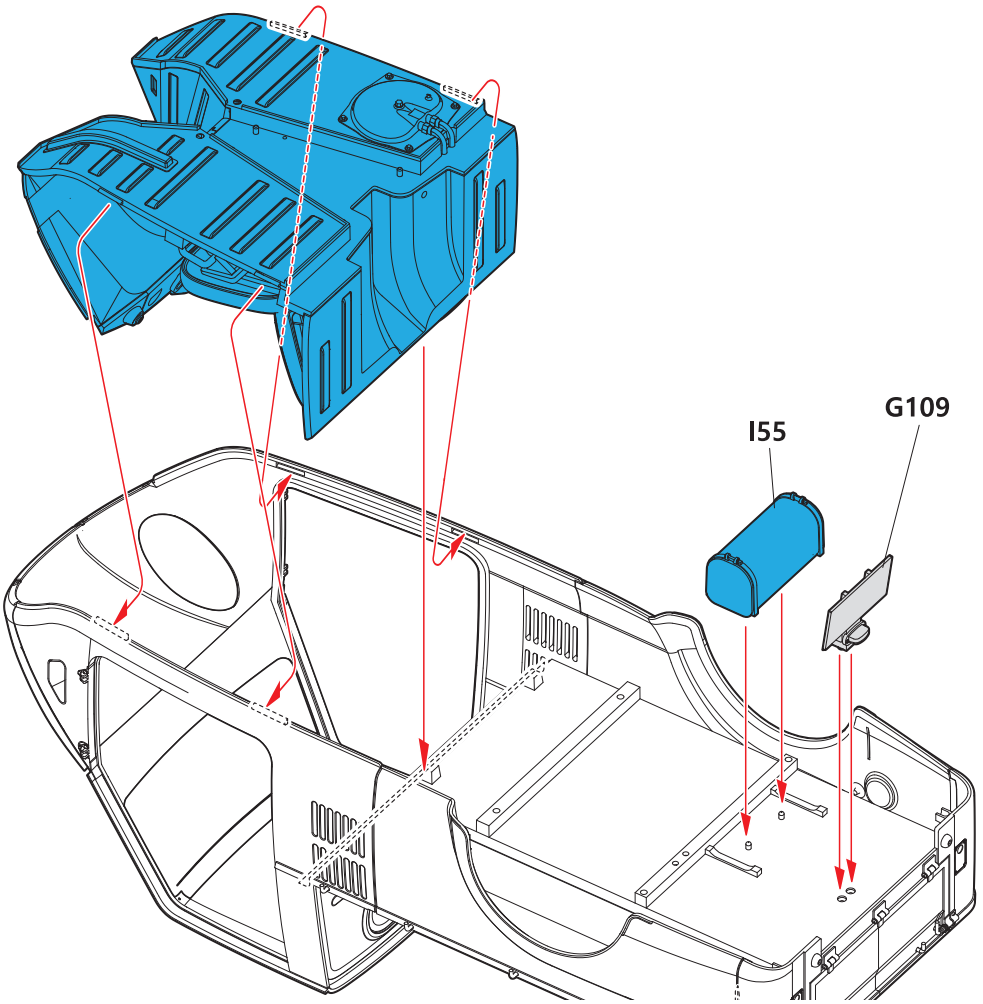

15

CEMENT
접착제 사용

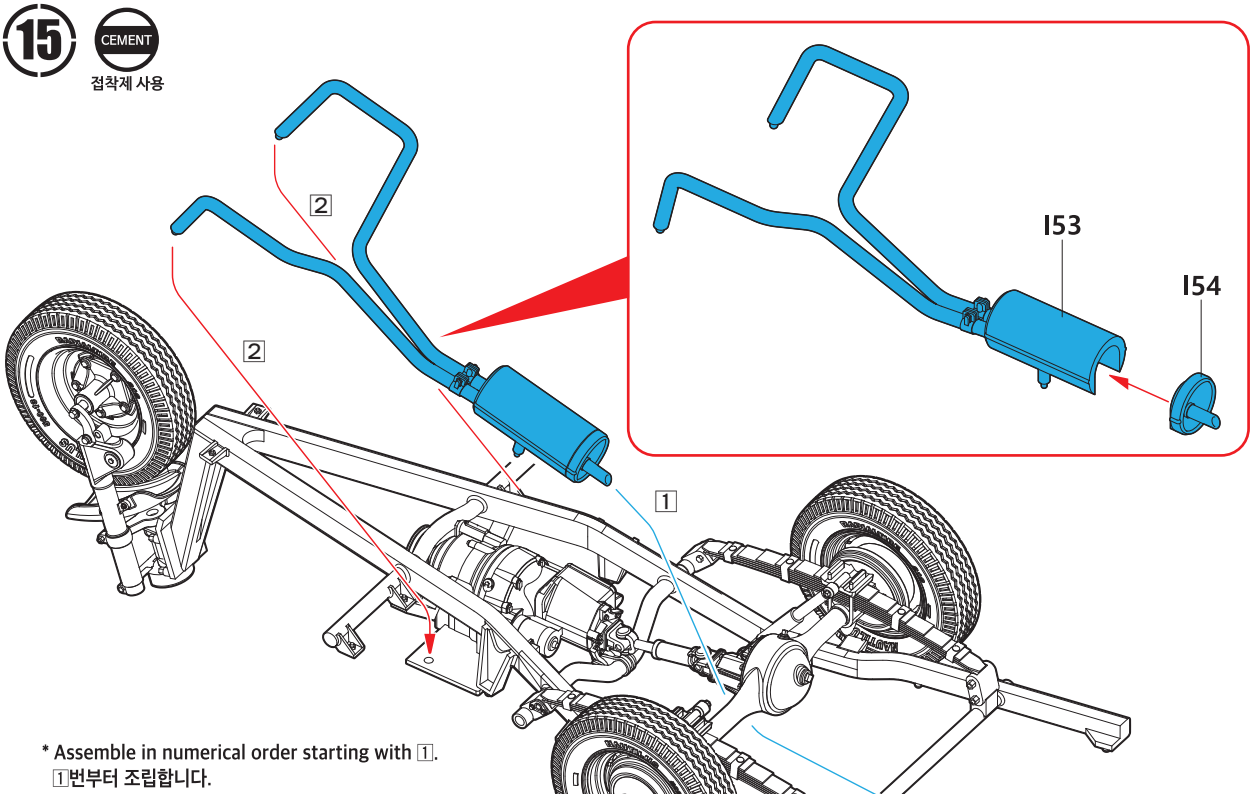

* Assemble in numerical order starting with 1.
1번부터 조립합니다.

16 CEMENT 접착제 사용

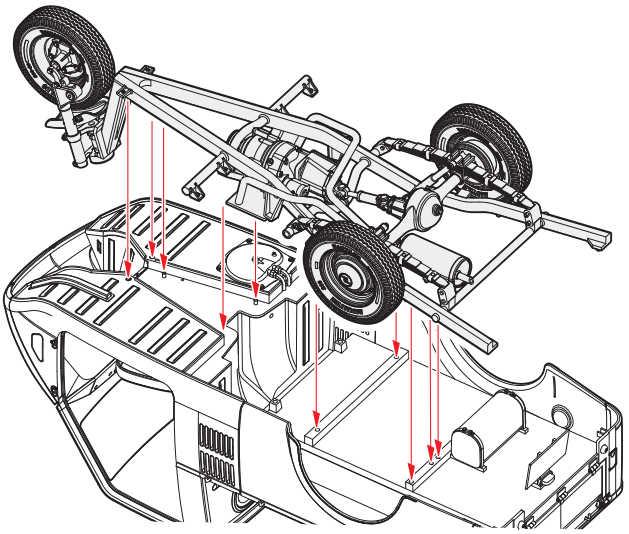

17 CEMENT 접착제 사용

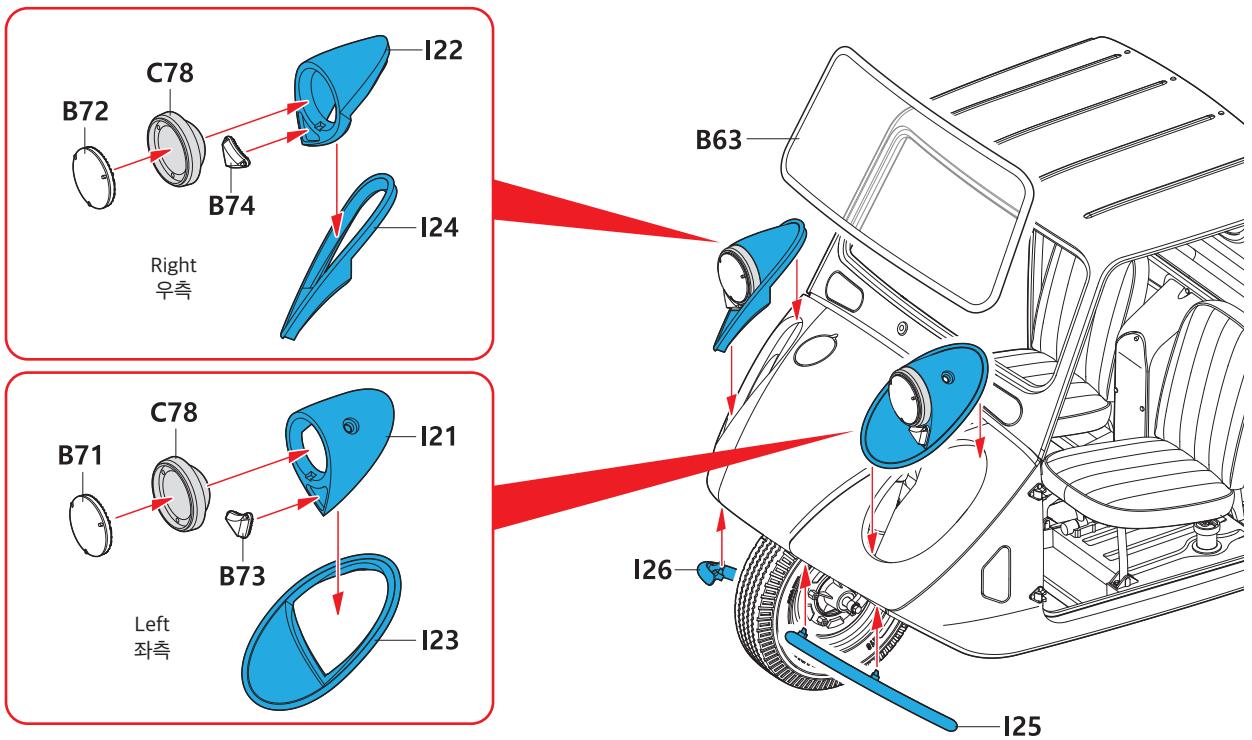

18 CEMENT 접착제 사용

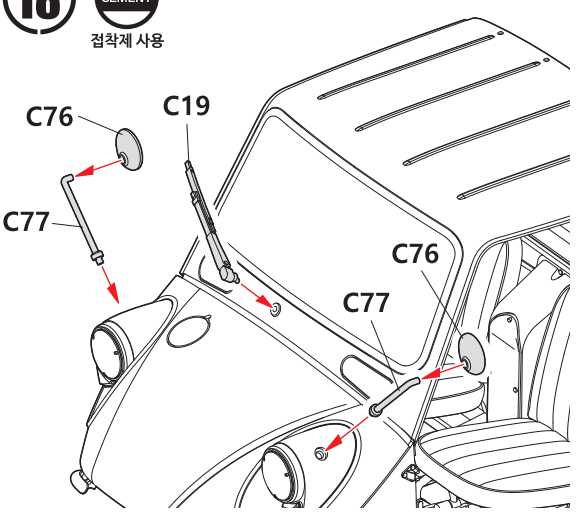

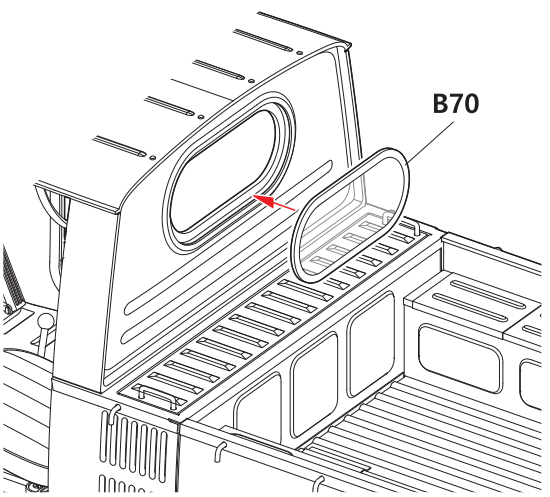

19

CEMENT
접착제 사용

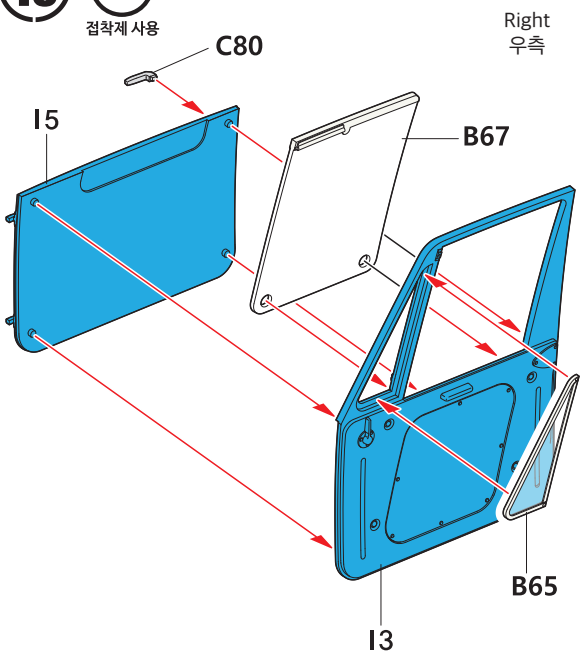

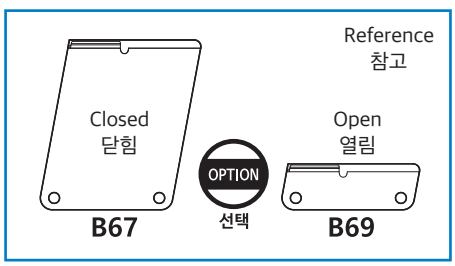

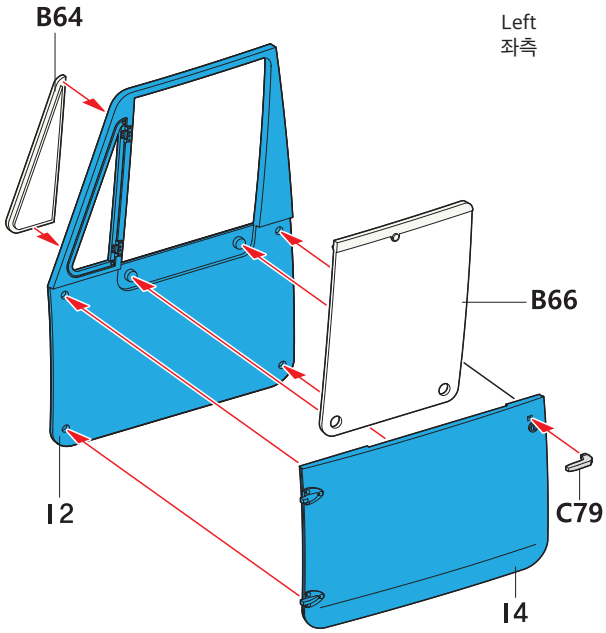

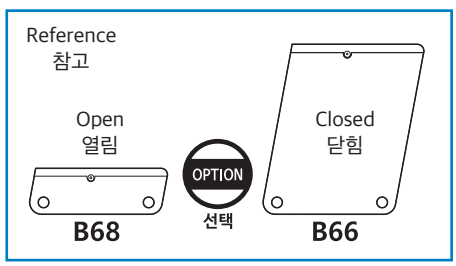

20

CEMENT
접착제 사용

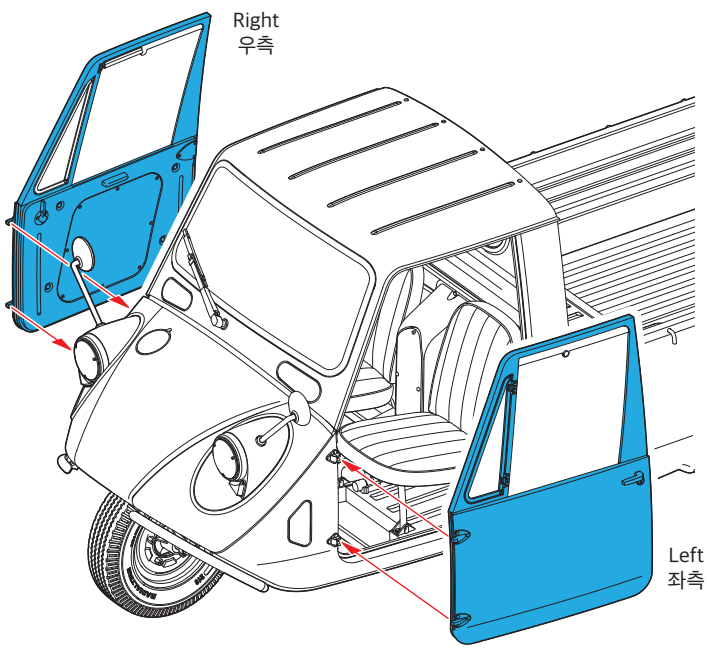

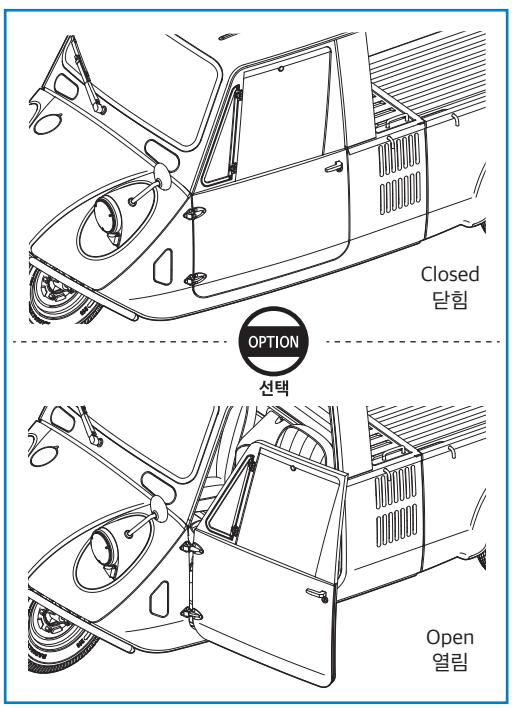

●T600 삼륜 자동차

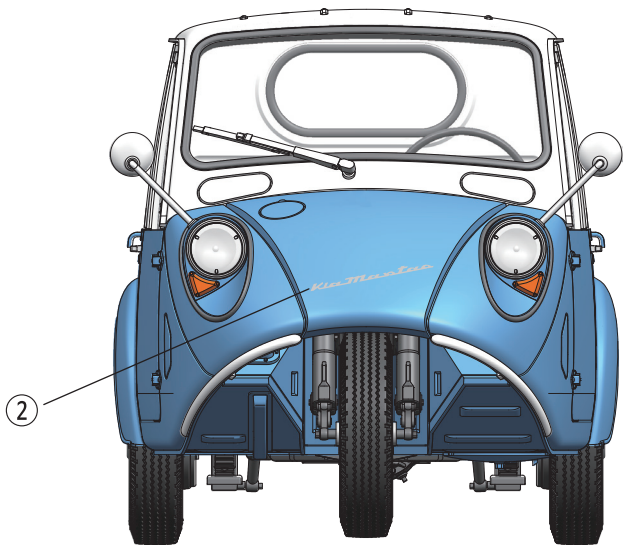

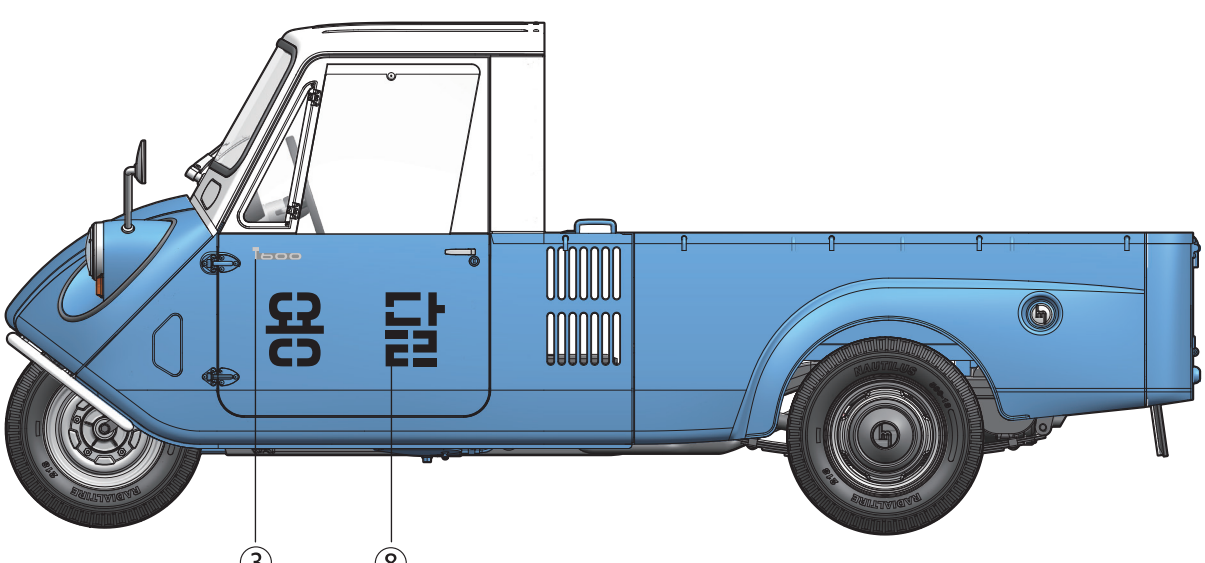

●T600 삼륜 자동차

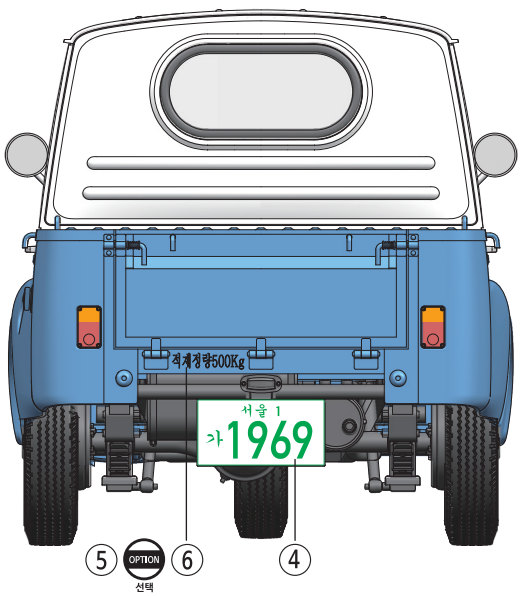

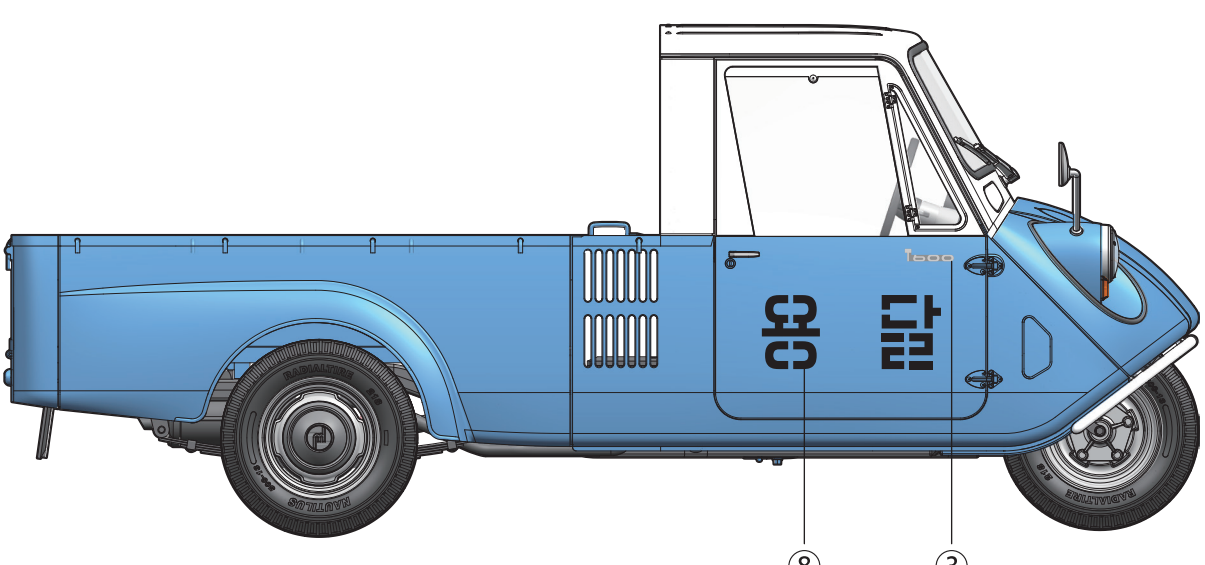

A

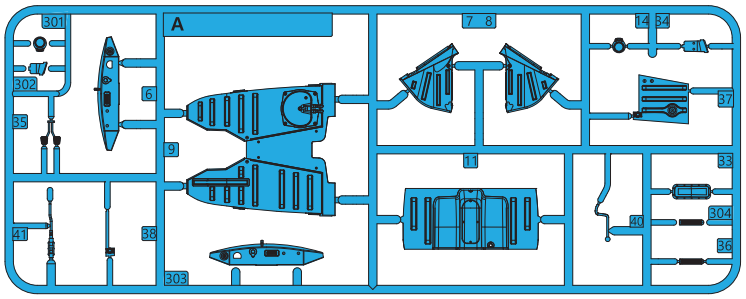

B

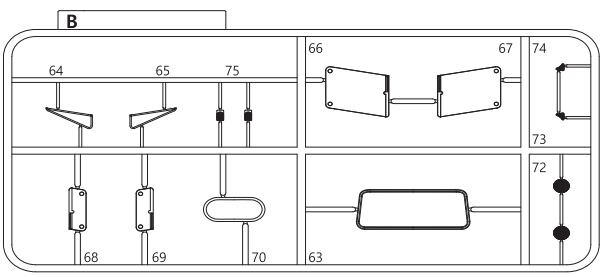

C

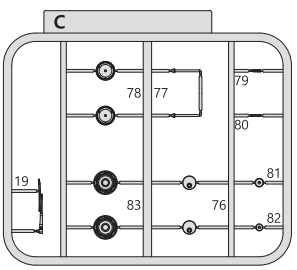

F

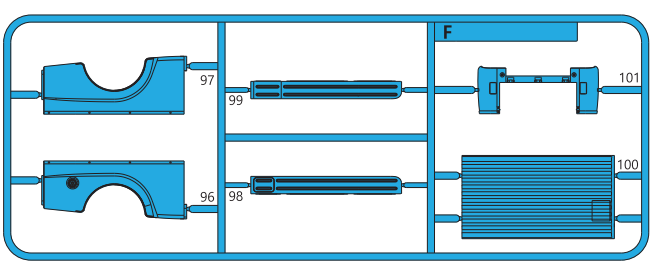

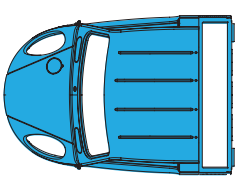

Body/ 차체

G

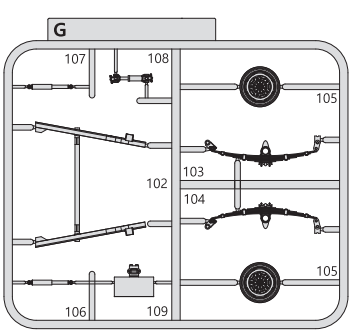

H

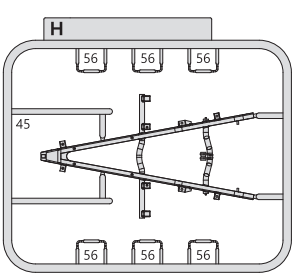

Tire/ 타이어

I

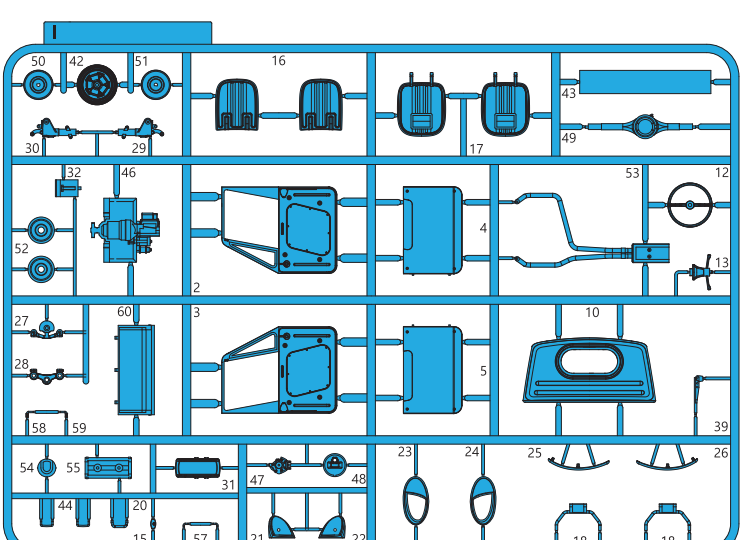

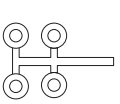

Poly/ 폴리부품

Decal/ 전사지

Unused parts/ 불필요 부품

A6, A14, A36

ACADEMY HOBBY MODEL KITS

ACADEMY

ACADEMY PLASTIC MODEL CO., LTD.

A/S 고객센터 대표 번호: 1588-2406

Copyright 2021 Academy Plastic Model Co.,Ltd.